CODONICS®
*We bring the future into focus*

# Horizon® Multi-media Dry Imager

# Manual de iniciação

Referência de catálogo Codonics® H-START-PT
Outubro de 2025
Versão 3.1.1 Unidade Flash USB
Versão 2.2.1 Disco ZIP

Codonics, Inc.
17991 Englewood Drive
Middleburg Heights, OH 44130 EUA
Telefone: 440.243.1198
Fax: 440.243.1334
Correio electrónico: info@codonics.com
www.codonics.com

Copyright © 2004-2025 by Codonics, Inc. Todos os direitos reservados em todo o mundo. Impresso nos EUA. Referência 905-050-102.

Nenhuma parte deste documento pode ser copiada ou reproduzida, independentemente da forma e meio, sem a prévia autorização por escrito da Codonics, Inc., 17991 Englewood Dr., Middleburg Heights, Ohio 44130 EUA.

Apesar de todos os esforços envidados para assegurar a precisão das informações contidas neste documento, a Codonics, Inc. declina toda a responsabilidade de quaisquer erros que possam existir. A Codonics, Inc. não assume nenhum compromisso relativo à actualização, actual e futura, das informações contidas neste documento.

Horizon Patents: www.codonics.com/ip/patents

Horizon, DirectVista, ChromaVista, o logotipo da Codonics e a frase "We bring the future into focus" são marcas registadas e Codonics, Variable Multiformatting, VMF, Fixed Multiformatting, FMF, Medical Color Matching, MCM, SlideMaker e Bracketing são marcas comerciais da Codonics, Inc.

Windows e Windows NT são marcas registadas da Microsoft Corporation.

PostScript é uma marca registada da Adobe Systems Incorporated.

Apple e Macintosh são marcas comerciais da Apple Computer, Inc., registadas nos EUA e noutros países.

UNIX é uma marca registada de The Open Group.

Linux é uma marca registada de Linus Torvalds.

Zip é uma marca registada da Iomega Corporation.

StuffIt é uma marca comercial da Aladdin Systems, Inc.

PKZIP é uma marca registada da PKWARE, Inc.

Intel é uma marca registada da Intel Corporation ou das suas filiais nos Estados Unidos e noutros países.

Todas as outras marcas são propriedade dos respectivos detentores.

Representante autorizado na Europa:

EU REP

AR Experts BV
Boeingavenue 209,
1119 PD Schiphol-Rijk
Países Baixos

www.ar-experts.eu
SRN NL-AR-000023989

CE

MD

# Conteúdo

## Introdução

Convenções utilizadas neste manual ..... -vii
Listas com marcas ..... -vii
Acções numeradas ..... -vii
Navegar no painel de controlo ..... -viii
Teclas do painel de controlo ..... -viii
Opções de menu do painel de controlo ..... -viii
Observações ..... -viii
Mensagens de atenção e avisos ..... -ix
Finalidade e âmbito ..... -ix
Informações sobre o produto ..... -x
Normas de eliminação de equipamento ..... -xi
Avisos e limitações de uso ..... -xii
Localização das etiquetas de segurança e conformidade ..... -xii
Aviso de tensão ..... -xiii
Aviso de laser ..... -xiv
Aviso de temperatura ..... -xv
Conformidade ..... -xvi
Número de série, configuração, código de data e códigos de modificação ..... -xvii
Aviso ESD ..... -xviii
Potencial de interferência de radiofrequências no funcionamento do gerador de imagens ..... -xix
Potencial de interferência de rádio e televisão ..... -xix
Precauções de segurança ..... -xxi
Cuidados a tomar com o local de instalação ..... -xxiii
Precauções de limpeza ..... -xxiv
Suportes de impressão ..... -xxiv
Transferência de ficheiros via FTP e LPR ..... -xxvi

Gestão de cor ..... -xxvi
Redimensionamento da imagem ..... -xxvi
Variações no hardware ..... -xxvii
Indicações de utilização ..... -xxviii

## Capítulo 1: Instalar o gerador de imagens

Preparar a instalação ..... 1-1
Instalar o gerador de imagens ..... 1-2
Ligar o cabo Ethernet ..... 1-7
Ligar o gerador de imagens pela primeira vez ..... 1-8
Limpar o rolo de impressão ..... 1-9
Definições de rede - Rede básica ..... 1-10
Especificar o endereço IP do gerador de imagens ..... 1-11
Determinar um endereço IP ..... 1-11
Especificar o endereço IP do gerador de imagens no painel de controlo ..... 1-12
Especificar os endereços IP dos outros dispositivos na rede ..... 1-15
Colocar suportes de impressão ..... 1-15
Preparar o gerador de imagens para envio ..... 1-15

## Capítulo 2: Funcionamento básico do gerador de imagens

Componentes do gerador de imagens Horizon ..... 2-1
Ligar e desligar o gerador de imagens ..... 2-3
Ligar o gerador de imagens ..... 2-3
Consultar o estado do gerador de imagens no ecrã Status (Estado) ..... 2-4
Mensagens de estado das cassetes comuns ..... 2-5
Estado da fita de cor ..... 2-6
Desligar o gerador de imagens ..... 2-7
Descrição do painel de controlo ..... 2-8
Indicadores do painel de controlo ..... 2-9
Mensagens de aviso e de falha e aviso sonoro de falha ..... 2-10
Ecrã do painel de controlo ..... 2-10
Main Menu (Menu principal) ..... 2-10

## Capítulo 3: Manusear e armazenar os suportes de impressão

Descrição geral ..... 3-1
Ranhuras de alimentação e cassetes ..... 3-1
Ver o estado de uma ranhura de alimentação ..... 3-3
Introduzir e mudar cassetes ..... 3-4
Manusear e armazenar os suportes de impressão ..... 3-6
Margens destacáveis (apenas nos suportes ChromaVista) ..... 3-6
Mudar a fita (ChromaVista) ..... 3-7
Encomendar suportes de impressão ..... 3-10

## Capítulo 4: Imprimir a partir de aplicações DICOM

Introdução ao DICOM ..... 4-1
Declaração de conformidade DICOM ..... 4-1
Configurar a aplicação DICOM ..... 4-2
Enviar uma tarefa de impressão DICOM ..... 4-3
Especificar o tipo e formato do suporte de impressão ..... 4-3
Utilizar ficheiros Job Settings (Definições da tarefa) com o DICOM ..... 4-4
Categorias de Job Settings (Definições da tarefa) ..... 4-4
Especificar um ficheiro Job Settings (Definições da tarefa) a partir da aplicação DICOM do utilizador ..... 4-5
Hierarquia das definições utilizadas pelo gerador de imagens Horizon ..... 4-6

## Capítulo 5: Imprimir a partir do Windows via PostScript

Introdução ao PostScript ..... 5-2
Imprimir a partir de aplicações Windows ..... 5-2
Observações relativas às alterações de parâmetros PostScript ..... 5-2
Alterar os parâmetros PostScript Horizon - Windows 2000 e XP ..... 5-3

## Capítulo 6: Predefinições das tarefas de impressão

Alterar as Default Settings (Predefinições) ..... 6-2
Alterar a predefinição de tipo e formato de suporte de impressão ..... 6-2
Alterar as Default User Settings (Predefinições do utilizador) ..... 6-3

## Capítulo 7: Manutenção preventiva

Programa de manutenção recomendado ..... 7-1
Conjuntos de limpeza Horizon ..... 7-2
Limpar a cabeça de impressão térmica e o rolo ..... 7-3
Limpar as borrachas do alimentador ..... 7-8

## Capítulo 8: Calibragem da película

## Capítulo 9: Resolução de problemas

Fontes de informação de estado ..... 9-1
Painel de controlo ..... 9-1
Registo de erros ..... 9-1
Ajuda interactiva das mensagens apresentadas ..... 9-1
Quadros de resolução de problemas ..... 9-2
Quadros de mensagens de estado ..... 9-10
Mensagens de estado das cassetes comuns ..... 9-10
Estado da fita de cor ..... 9-11
Desencravar uma folha ..... 9-12
Resolver um encravamento numa cassete ..... 9-14
Desencravar uma folha na zona de impressão ..... 9-16
Reinstalar as guias do suporte de impressão ..... 9-19
Eliminar tarefas de impressão ..... 9-21
Contactar a assistência técnica ..... 9-22

## Anexo A: Especificações

## Anexo B. Ficheiros System Job Settings (Definições de sistema da tarefa)

## Índice

# Introdução

## Convenções utilizadas neste manual

### Listas com marcas

As marcas são utilizadas para apresentar uma lista de itens que não representam um procedimento. Por exemplo:

O painel de controlo contém:

- Um ecrã
- Teclas
- Indicadores

### Acções numeradas

O ícone ☞ indica o início de um procedimento. Os vários passos de um procedimento são numerados. Por exemplo:

☞

**Para aceder ao Main Menu (Menu principal) e navegar nas opções de menu**

1. Prima a tecla MENU.

   O Main Menu (Menu principal) é apresentado no painel de controlo. A seta de selecção ( ▶ ) aponta automaticamente para a primeira opção de menu.

2. Para navegar nas opções de menu, prima as teclas ▲ e ▼.

   A seta de selecção ( ▶ ) desloca-se para cima e para baixo na lista. A parte inferior do painel de controlo apresenta uma mensagem associada à opção de menu que está seleccionada nesse momento.

## Navegar no painel de controlo

*Os caminhos de menu* são utilizados em alguns procedimentos em substituição da descrição de todos os passos necessários para chegar a uma opção de menu específica. Por exemplo:

No Main Menu (Menu principal), seleccione as seguintes opções:

**Default Media (Suporte predefinido)**
**Grayscale (Preto e branco)**
**DV Film Blue (Película azul DV)**

## Teclas do painel de controlo

As teclas do painel de controlo são apresentadas em pequenas ovais negras que reproduzem o formato das teclas reais; por exemplo, "Prima a tecla ENTER".

## Opções de menu do painel de controlo

As opções de menu do painel de controlo são apresentadas a negrito. Por exemplo, "Select the **Gamma** menu option" (Seleccione a opção de menu Gamma).

## Observações

As observações contêm informações adicionais relativas a um tópico ou procedimento. Por exemplo:

***OBSERVAÇÃO:*** *Se a rede for gerida por um administrador de rede ou um departamento de tecnologia de informação (TI), é considerada uma rede complexa. Deverá solicitar ao responsável pela rede a execução de todas as tarefas relacionadas com a administração desta.*

## Mensagens de atenção e avisos

As mensagens de atenção advertem para acções ou situações que podem causar danos ao equipamento ou aos dados. Por exemplo:

**CUIDADO** As alterações introduzidas nas predefinições do gerador de imagens afectarão também as impressões feitas por outros utilizadores. Tenha cuidado ao alterar as predefinições.

Os avisos alertam o utilizador para acções ou situações que poderão resultar em ferimentos. Por exemplo:

**AVISO Quando a tampa do gerador de imagens estiver aberta, toque somente nos componentes internos de cor verde (excepto as borrachas do alimentador).**

# Finalidade e âmbito

Consulte este Manual para saber como executar as operações mais comuns do gerador de imagens, incluindo:

- Instalar o gerador de imagens.
- Colocar suportes de impressão.
- Enviar tarefas de impressão a partir de aplicações conformes à classe de serviço de impressão DICOM, executadas em dispositivos geradores de imagens ou estações de trabalho de visualização.
- Alterar as predefinições de imagem e de folha do gerador de imagens.
- Ajustar a apresentação das imagens impressas em função das preferências do utilizador.
- Executar a manutenção preventiva.
- Executar a calibragem da película.
- Resolver problemas comuns.

***OBSERVAÇÃO:*** *Algumas características e funções aqui descritas poderão não ser aplicáveis às versões mais antigas do software.*

Este Manual de iniciação pretende ser o mais simples e claro possível para o utilizador normal. Se necessitar de informações mais pormenorizadas ou técnicas sobre uma funcionalidade ou um tópico, ou se pretender executar operações mais avançadas, consulte o *Manual técnico do gerador de imagens Horizon* (referência HORIZON-MNLT) e o *Manual do utilizador Horizon* (referência HORIZON-MNLU). O Manual técnico constitui um complemento a este manual.

# Informações sobre o produto

Para assistência técnica com o Horizon, ligue para o Suporte Técnico da Codonics no seguinte número:

**Telefone:** **+1.440.243.1198**
**Chamada grátis:** **800-444-1198 (apenas nos EUA)**

O suporte técnico está disponível a qualquer momento. O suporte técnico também está disponível online por e-mail e no site da Codonics:

**E-mail:** **support@codonics.com**
**Site:** **www.codonics.com**

Informações gerais sobre o produto também podem ser solicitadas enviando e-mail para:

**E-mail:** **info@codonics.com**

Por favor, inclua seu endereço postal e número de telefone na mensagem de e-mail. As informações básicas do produto são devolvidas por e-mail, a menos que solicitado de outra forma.

# Normas de eliminação de equipamento

Este produto deverá ser eliminado de acordo com a legislação aplicável em vigor no momento e local da sua eliminação.

## Normas europeias de eliminação

Os dispositivos geradores de imagens e os acessórios electrónicos Codonics não devem ser eliminados ou reciclados, mas devolvidos ao fabricante. Contacte a Codonics directamente ou utilize a ligação fornecida para obter as informações mais recentes relacionadas com:

- Identificação do importador/distribuidor/produtor específicos do país.
- Devolução do produto e tratamento dos nossos produtos electrónicos.

Fabricante: Codonics Incorporated
17991 Englewood Drive
Middleburg Heights, OH 44130 EUA
Telefone: +1.440.243.1198
Fax: +1.440.243.1334
Correio electrónico: WEEE@codonics.com
www.codonics.com

Os dispositivos de geração de imagens e os acessórios electrónicos com este símbolo estão sujeitos à Directiva Europeia sobre Eliminação de Equipamentos Eléctricos e Electrónicos (REEE) 2002/96/CE, emendada pela Directiva 2003/108/CE. O símbolo EN 50419 indica a necessidade de recolha e devolução separadas.

# Avisos e limitações de uso

## Localização das etiquetas de segurança e conformidade

A figura seguinte mostra a localização das etiquetas de segurança e conformidade do gerador de imagens.

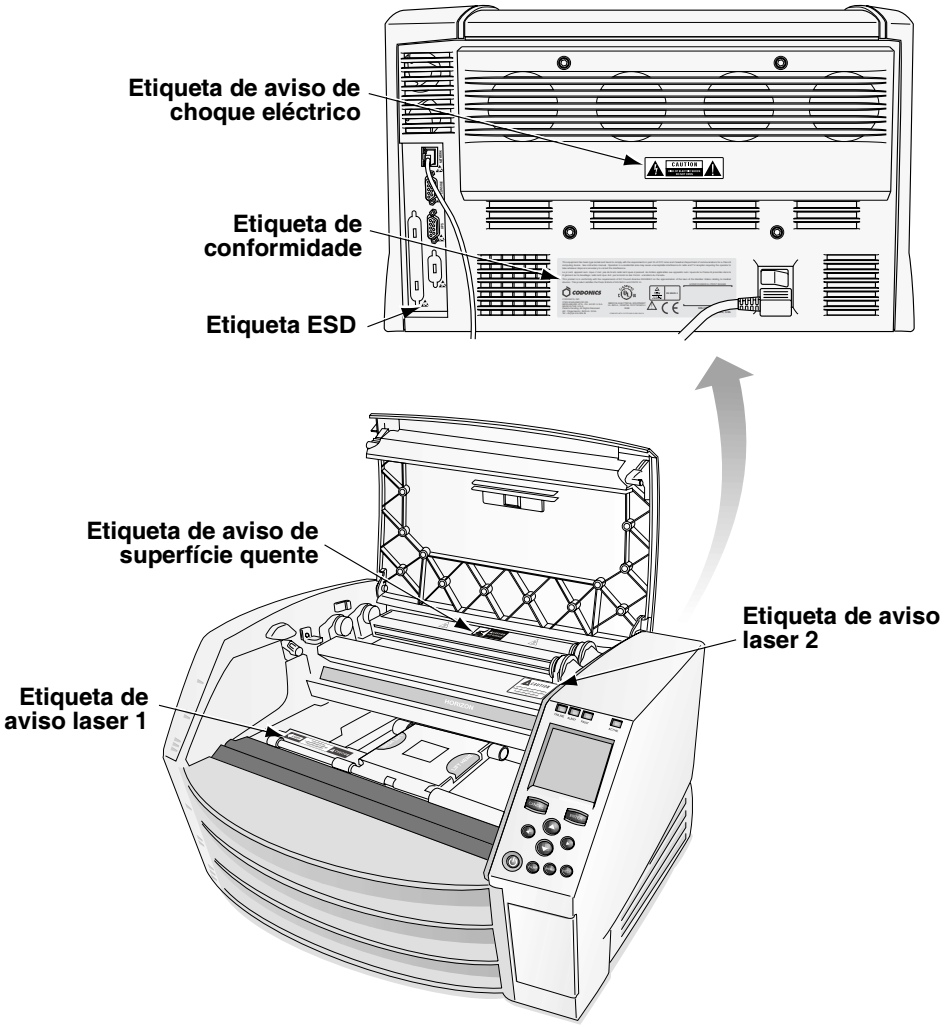

## *Aviso de tensão*

O ponto de exclamação dentro de um triângulo equilátero e a pessoa lendo um símbolo de manual destinam-se a alertar o usuário sobre a presença de instruções importantes de operação e manutenção (assistência) na literatura que acompanha este dispositivo.

O PRODUTO NÃO CONTÉM PEÇAS QUE POSSAM SER SUBSTITUÍDAS PELO UTILIZADOR. A MANUTENÇÃO E A ASSISTÊNCIA DEVEM SER FEITAS POR TÉCNICOS HABILITADOS. A GARANTIA SERÁ ANULADA SE AS ETIQUETAS, TAMPAS OU ELEMENTOS DE FIXAÇÃO DA CAIXA FOREM RETIRADOS.

ESTE APARELHO DEVERÁ ESTAR LIGADO À TERRA.

PARA EVITAR O RISCO DE FOGO OU CHOQUE ELÉCTRICO, NÃO EXPONHA O GERADOR DE IMAGENS À CHUVA OU À HUMIDADE.

ESTE EQUIPAMENTO NÃO SE DESTINA A SER UTILIZADO COMO PARTE DE UM SISTEMA DE SUPORTE VITAL. Os dispositivos ou sistemas de suporte vital são dispositivos ou sistemas que suportam ou sustentam a vida, de cuja falha de desempenho é lícito esperar que resulte na morte de uma pessoa ou em lesões significativas. Um componente crítico é qualquer componente de um sistema ou dispositivo de suporte vital de cuja falha de desempenho é lícito esperar que cause a falha do dispositivo ou sistema de suporte vital, ou que afecte a sua segurança ou eficiência.

## *Aviso de laser*

O gerador de imagens Horizon emprega um laser para ler as informações nos códigos de barras das cassetes dos suportes de impressão. O módulo de laser é um dispositivo de 650 – 670 nm de 1,26 mW ou menos. Como tal, está em conformidade com as normas 21 CFR 1040.10, 1040.11 e IEC 60825, como dispositivo de baixa potência de Classe 1.

Por razões de segurança, o laser é ligado apenas durante um curto período de tempo quando se introduz uma cassete. Ainda assim, é necessário ter cuidado e nunca olhar para o raio laser; deve-se evitar a exposição ao laser e nunca violar nenhum dos mecanismos de bloqueio e segurança. Estas medidas destinam-se a proteger o utilizador.

**AVISO A utilização dos controlos ou ajustes na execução de procedimentos que não são os descritos neste manual poderá resultar em exposição perigosa à radiação.**

As aberturas do laser estão assinaladas com uma etiqueta, mostrada em seguida. Existem três aberturas que correspondem às três posições das cassetes, uma para cada cassete, no mesmo lado do gerador de imagens Horizon onde está a etiqueta.

Os mecanismos de segurança estão assinalados pela etiqueta seguinte. Encontram-se no mesmo lado do gerador de imagens Horizon em que está a etiqueta.

A localização das duas etiquetas referentes ao laser é indicada na figura da página xii.

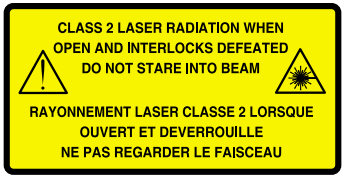


## Aviso de temperatura

Uma vez que o gerador de imagens Horizon é um dispositivo de impressão térmica, a superfície do dissipador de calor da cabeça de impressão térmica aquece. Se o gerador de imagens tiver estado a imprimir e for necessário aceder ao seu interior, evite tocar directamente em quaisquer componentes que não sejam de cor verde. (Ao executar algumas tarefas de manutenção preventiva, tocará nos componentes internos com os materiais de limpeza).

A etiqueta de aviso de temperatura é apresentada em seguida.

# Conformidade

A Codonics está em conformidade com várias regulamentações, cujos pormenores se encontram no Anexo A.

A etiqueta de conformidade, colada na parte posterior do gerador de imagens, é apresentada em seguida.

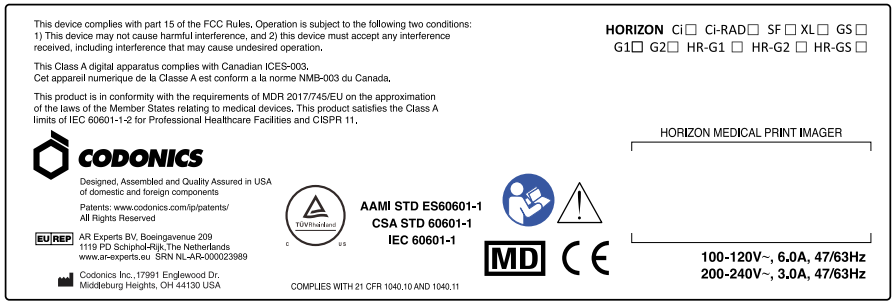

## *Número de série, códigos de configuração e modificação*

A etiqueta do número de série está colocada na etiqueta de conformidade. Tem as seguintes informações:

- Número de série (SN), que identifica de forma exclusiva a unidade.
- Número de configuração (CNFG), que identifica a compilação da configuração.
- Códigos de modificação, situados à direita do número CNFG e que consistem numa série de 20 números. Quando a unidade é modificada, é assinalado um desses números, que identifica a alteração feita.

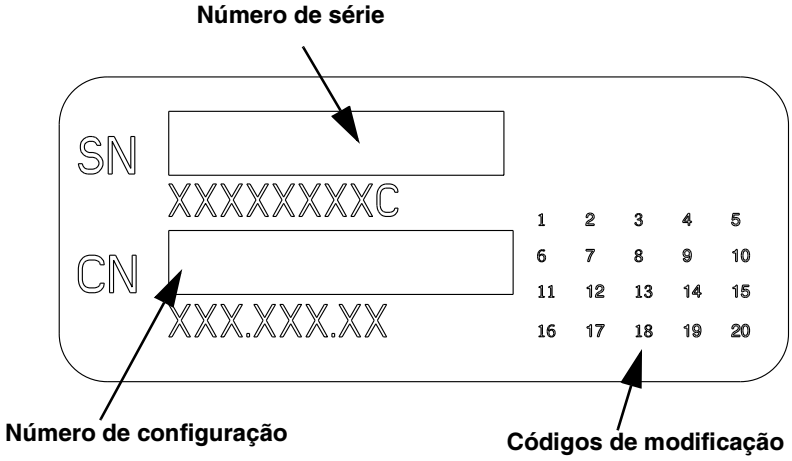

## Aviso ESD

As ligações a outros dispositivos são feitas na parte posterior do gerador de imagens Horizon. Os conectores estão assinalados com um símbolo de aviso ESD, conforme se mostra em seguida. Não toque nos pinos dos conectores. Ao fazer ligações no gerador de imagens, é melhor fazê-las com o gerador ligado à corrente, mas desligado. O ESD pode causar um funcionamento anormal se o gerador de imagens estiver ligado. Se isto acontecer, poderá ser necessário ligar e desligar a alimentação. Recomendamos que todos os funcionários envolvidos no estabelecimento de ligações ao gerador de imagens estejam cientes destas precauções ESD.

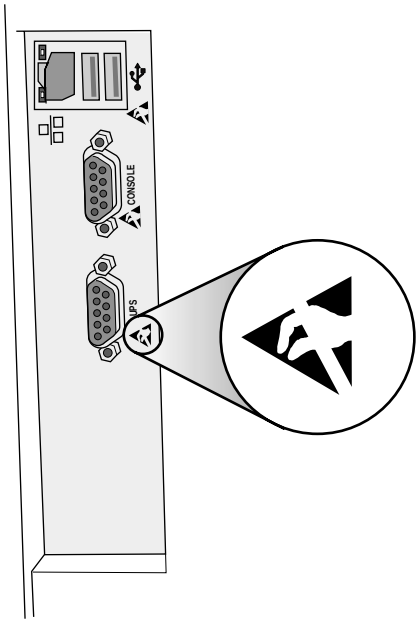

## *Potencial de interferência de radiofrequências no funcionamento do gerador de imagens*

O equipamento RF de comunicações portáteis e móveis pode afectar o equipamento médico electrónico, incluindo o gerador de imagens Horizon. Mantenha o equipamento de comunicações RF afastado das imediações.

## *Potencial de interferência de rádio e televisão*

O gerador de imagens Horizon gera e utiliza energia de radiofrequência e se não for instalado correctamente, ou seja, em estreita observância das instruções do fabricante, poderá causar interferências na recepção de rádio e televisão. Foi testado e declarado conforme os limites de emissão de Classe A de um dispositivo informático, de acordo com as especificações da subsecção J da secção 15 das normas da FCC, as quais foram concebidas para oferecer protecção razoável contra este tipo de interferência quando o dispositivo está a ser explorado num ambiente comercial. A utilização do equipamento numa área residencial poderá causar interferências, caso em que será solicitado ao utilizador que tome as medidas necessárias, à sua custa, para as corrigir. Se o gerador de imagens causar interferências na recepção de rádio ou televisão, aconselha-se ao utilizador que tente corrigir as interferências aplicando uma, ou mais, das seguintes medidas:

- Redireccionar a antena de recepção
- Mudar o gerador de imagens em função do receptor

Para receber mais sugestões, se for necessário, deverá consultar a assistência técnica Codonics ou um técnico de rádio/televisão experiente. Poderá achar útil a seguinte publicação da Federal Communications Commission: *How to Identify and Resolve Radio-TV Interference Problems (Como identificar e solucionar problemas de interferências de rádio e televisão)*. Esta publicação poderá ser obtida junto do U.S. Government Printing Office, Washington, D.C. 20402, referência 004-000-00345-4.

*Le présent appareil numérique n'émet pas de bruits radio-électriques dépassant les limites applicables aux appareils numériques de la Classe A prescrites dans le Réglement sur le brouillage radioélectrique édicté par le ministére des Communications du Canada.*

Este produto está em conformidade com os requisitos de proteção expressos no regulamento do Conselho Europeu MDR 2017/745/EU, sobre a harmonização das leis dos estados membros em relação à compatibilidade eletromagnética. Este produto atende aos limites da Classe A da IEC 60601-1-2 e CISPR 11. A declaração de conformidade com os requisitos do regulamento foi assinada pelo diretor de qualidade e assuntos regulatórios.

## *Precauções de segurança*

- Nunca ligue este gerador de imagens a uma tomada ou fonte de alimentação com uma tensão ou frequência inferior ao especificado na parte posterior do dispositivo.
- Quando o gerador de imagens está a receber assistência técnica, desligue-o sempre utilizando a tecla ⏻ (alimentação) do painel de controlo e, em seguida, coloque o interruptor situado na parte posterior na posição **0** (off) (desligar); depois desligue o cabo de alimentação.
- Os danos sofridos pelo cabo de alimentação podem originar incêndio ou choques eléctricos. Para desligar o cabo de alimentação, segure-o apenas pela ficha e retire-o com cuidado da tomada.
- Se for necessário proceder à substituição do cabo de alimentação, deverá substituí-lo apenas por outro cabo Codonics fabricado especialmente para a configuração eléctrica do seu gerador de imagens.
- Se o gerador de imagens estiver a deitar fumo ou a produzir ruídos que não são habituais, desligue-o e retire o cabo de alimentação imediatamente.
- Não introduza objectos estranhos de qualquer tipo no gerador de imagens; trata-se de um risco de segurança que poderá causar bastantes prejuízos.
- Não coloque recipientes contendo líquidos em cima do gerador de imagens. Se, por alguma razão, penetrar líquido no interior do gerador de imagens, desligue-o e retire o cabo de alimentação da tomada. Se utilizado sem medidas correctivas, o gerador de imagens poderá ficar danificado.
- Não utilize o gerador de imagens próximo de gases inflamáveis.

- Quando a tampa do gerador de imagens estiver aberta, toque somente nos componentes internos de cor verde (excepto as borrachas do alimentador). Retire anéis, gravatas, jóias e outros itens, e prenda o cabelo para trás para que não caia no interior do equipamento e fique preso no aparelho.

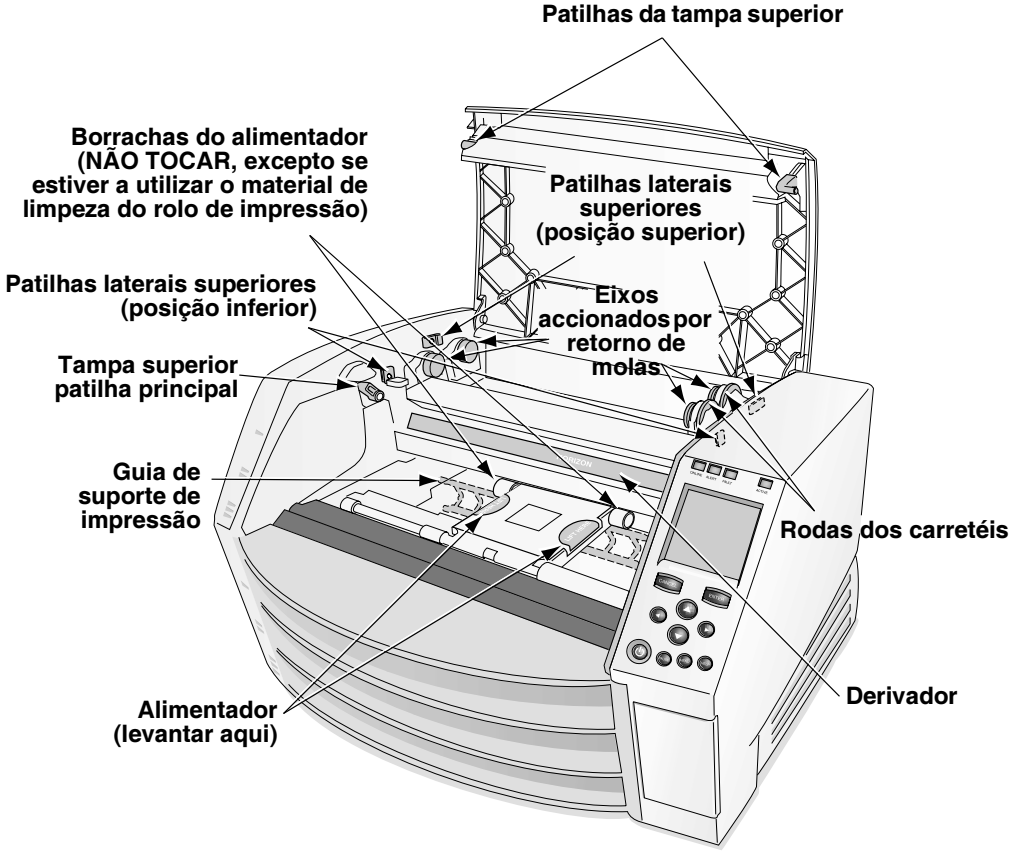


***Os componentes internos de cor verde (assinalados na ilustração) podem ser tocados (excepto as borrachas do alimentador)***

## Cuidados a tomar com o local de instalação

- O intervalo de temperatura ambiente de funcionamento do gerador de imagens situa-se entre os 15 ºC – 30 ºC (59 ºF–86 ºF), com uma humidade relativa de 10% – 80%, sem condensação.
- Se o gerador de imagens for deslocado rapidamente de um local extremamente frio para outro mais quente, é provável que ocorra condensação. Não utilize o gerador de imagens se tiver ocorrido condensação. Espere que a condensação evapore. Pode acelerar a evaporação se deslocar o gerador de imagens para um local mais seco.
- As ranhuras e os orifícios de ventilação estão situados nos lados e na parte posterior do gerador de imagens. Coloque o gerador de imagens numa superfície dura e pelo menos a 10 cm (4 pol.) das paredes para assegurar uma ventilação adequada.

**CUIDADO** Para que o gerador de imagens funcione correctamente é necessário que tenha ventilação adequada.

- Não coloque o gerador de imagens numa área de elevada humidade ou com muito pó. As partículas de sujidade em suspensão no ar podem causar problemas de qualidade de imagem. Evite colocar o gerador de imagens em áreas onde a existência de condutas de ventilação, portas abertas ou zonas de passagem possa expor o gerador e os suportes de impressão a níveis elevados de detritos.
- Não coloque o gerador de imagens em zonas com nascentes de água quente, onde é provável a geração de sulfito de hidrogénio e átomos ácidos.
- Não coloque o gerador de imagens onde existam fumos e vapores oleosos.
- Não coloque o gerador de imagens sob a luz solar directa.
- Não coloque o gerador de imagens próximo de fontes de energia RF elevada.

- Não coloque o gerador de imagens num local sujeito a vibrações ou tremores, como uma mesa ou secretária numa zona com trânsito intenso. As vibrações e os tremores podem afectar a qualidade de impressão das imagens.

## Precauções de limpeza

- Muitos dos componentes do gerador de imagens são feitos de plástico. A superfície do gerador de imagens pode perder partículas e sofrer deformações se for limpa com produtos de limpeza a seco, benzeno, decapantes, insecticidas ou outros solventes. Os materiais de borracha e PVC deixados em contacto prolongado com o gerador de imagens causam danos. Nunca utilize soluções à base de petróleo ou produtos de limpeza abrasivos.
- Para limpar a tampa do gerador de imagens, desligue-o utilizando a tecla ⏻ (alimentação) do painel de controlo e, em seguida, coloque o interruptor situado na parte posterior na posição **0** (off) (desligar); depois, desligue o cabo de alimentação. Limpe a tampa com um pano macio ligeiramente humedecido com uma solução de detergente suave e água. Deixe a tampa secar completamente antes de utilizar de novo o gerador de imagens.

## Suportes de impressão

- No caso das impressões a cores **ChromaVista**®, a fita gasta contém cópias de todas as imagens de pacientes que foram impressas com folhas a cores **ChromaVista**. Assim, para assegurar a confidencialidade das imagens dos pacientes, deverá eliminar ou destruir a fita gasta.
- A densidade óptica das impressões opacas e transparentes tem uma gama nominal de: Dmin = 0,10 OD (opacas), 0,11 OD (transparentes) a Dmax = 2,10 OD (opacas), 3,0 OD (transparentes). As densidades ópticas reais podem variar em função das variações do suporte de impressão e do instrumento utilizado para medir a densidade. Por exemplo, a película transparente **DirectVista**® tem valores Dmin e Dmax inferiores aos valores da película azul **DirectVista**.

- O gerador de imagens Horizon dispõe de um densitómetro incorporado. O densitómetro incorporado foi concebido para produzir impressões consistentes através da compensação da variação existente entre cassetes de película e entre geradores de imagens. Nas aplicações que exigem um controlo absoluto da densidade máxima, os resultados deverão ser confirmados por um densitómetro de mesa comercial. O densitómetro interno pode ser calibrado por uma unidade de mesa. Para obter mais informações, consulte o *Manual técnico do gerador de imagens Horizon*.
- Os suportes de impressão **DirectVista** são optimizados para a impressão a preto e branco e os suportes **ChromaVista** são optimizados para a impressão a cores. Se os suportes **ChromaVista** não oferecerem resultados satisfatórios nas imagens a preto e branco, poderá considerar a hipótese de utilizar os suportes **DirectVista** nessas aplicações.
- As variações entre lotes podem produzir diferenças subtis de cor e qualidade de imagem. Essas variações ocorrem com mais frequência com fitas de cores e caracterizam-se por uma ligeira tonalidade azul nas imagens a preto e branco.
- As películas de impressão Codonics são concebidas para serem vistas com uma caixa de luz de visualização de imagens de diagnóstico médico.
- O papel Codonics é concebido para ser visto sob uma luz branca fluorescente fria. As diferenças de espectro e as variações de intensidade das fontes de luz de visualização podem alterar a cor aparente das imagens impressas em papel.
- As imagens impressas sujeitas a longos períodos de exposição à luz solar, luz ultravioleta ou calor extremo podem sofrer uma degradação da qualidade de imagem. (Por exemplo, as folhas impressas não deverão ser guardadas no automóvel nos dias quentes). Deverão ser tomadas precauções para evitar a exposição directa prolongada.

## Transferência de ficheiros via FTP e LPR

- Diferentes utilizadores que partilhem um nome de utilizador para transferir ficheiros para o gerador de imagens podem causar resultados de impressão imprevisíveis e erróneos. O gerador de imagens associa informações e nomes de utilizador. Cada utilizador deverá ter um nome de utilizador único durante a ligação ao gerador de imagens via FTP e LPR.

## Gestão de cor

- As definições de imagem — incluindo o valor gama, contraste, Dmax, saturação e MCM™ (Medical Color Matching™) — destinam-se a compensar as diferenças que possam existir entre a aquisição da imagem e a sua impressão. Esses filtros permitem gerar a imagem impressa final com precisão. Deverá ter cuidado ao aplicar os filtros para evitar a sobre-compensação.
- As Default User Settings (Predefinições do utilizador) configuradas no painel de controlo podem afectar as impressões feitas por todos os outros utilizadores. Tenha cuidado ao alterar as predefinições.

## Redimensionamento da imagem

- O redimensionamento de uma imagem filtra os dados da imagem original e adiciona ou remove informações, o que poderá afectar a fidelidade da imagem final impressa. A quantidade de informação adicionada ou removida irá também variar em função da grandeza do factor de redimensionamento aplicado. Também isto poderá afectar a fidelidade da imagem impressa final. Deverá ter em atenção as propriedades e limitações de cada algoritmo de redimensionamento e seleccionar o algoritmo apropriado para cada tarefa.

## *Variações no hardware*

- Os componentes utilizados no gerador de imagens podem variar, o que causa diferenças na qualidade da imagem. O processo térmico de impressão utiliza muitos componentes que estão calibrados para oferecer consistência entre os vários geradores de imagens. Existem diferenças subtis entre os geradores de imagens, as quais podem causar variações de impressão. Estas diferenças dizem normalmente respeito à calibragem da cabeça de impressão térmica. Outros factores que podem afectar a qualidade de imagem e a cor são a idade, a utilização, o calor, o desgaste mecânico e o transporte.

# Indicações de utilização

A família Codonics, Inc., de geradores de imagens Horizon produz impressões de radiologia de qualidade. Pode produzir impressões a cores em papel e película de difusão de pigmento e impressões a preto e branco em papel e película térmicos directos. Foi concebida para converter os dados de imagem digital enviados por um computador anfitrião em impressões feitas em papel ou película.

As impressões em película são adequadas para diagnóstico quando examinadas numa caixa de luz concebida para esse fim. As impressões em película a cores, e as impressões a cores e a preto e branco em papel, têm a qualidade, textura e toque dos materiais fotográficos convencionais. Todos os geradores de imagens Horizon criam as impressões electronicamente, sem ópticas, químicos líquidos ou um processo de fusão separado.

Os tipos e formatos de suportes de impressão suportados concretamente variam em função do modelo específico que foi adquirido.

# 1

# Instalar o gerador de imagens

## Preparar a instalação

Para preparar a instalação do gerador de imagens Horizon, consulte as instruções e os requisitos indicados em seguida:

**CUIDADO** Certifique-se de que a mesa ou base de impressora suporta o peso do gerador de imagens (cerca de 66,7 kg [147 lb.] com os tabuleiros de saída e três cassetes de alimentação cheias).

- Seleccione um local para o gerador de imagens que cumpra os requisitos descritos em “Cuidados a tomar com o local de instalação” na página xxiii na Introdução.
- É recomendada a utilização de uma UPS (fonte de alimentação ininterrupta) para proteger o gerador de imagens de picos de tensão e corte de corrente.
- Contacte a assistência técnica de todos os dispositivos geradores de imagem ou de estações de trabalho de visualização que possam vir a ser utilizados em conjunto com este gerador de imagens, e certifique-se de que os técnicos estarão disponíveis durante a instalação para prestar assistência e ajudar na resolução de eventuais problemas.

# Instalar o gerador de imagens

O gerador de imagens Horizon é fornecido em duas caixas:

- O gerador de imagens está acondicionado na caixa de maiores dimensões.
- A caixa de menores dimensões contém os tabuleiros de saída, o cabo de alimentação, os manuais, os resumos técnicos e outros acessórios.

**AVISO O gerador de imagens é pesado. Para evitar lesões, duas pessoas devem desembalar e posicionar o gerador de imagens.**

**Para instalar o gerador de imagens**

1. Desloque a caixa do gerador de imagens para o local pretendido para a instalação.
2. Abra o gerador de imagens e siga as instruções impressas na caixa.
3. Retire o gerador de imagens da caixa e coloque-o na posição pretendida.
4. Abra a porta de acesso à unidade do Smart Card/Zip, situada no canto inferior direito da parte frontal do gerador de imagens, e certifique-se de que o Smart Card está totalmente introduzido na ranhura.

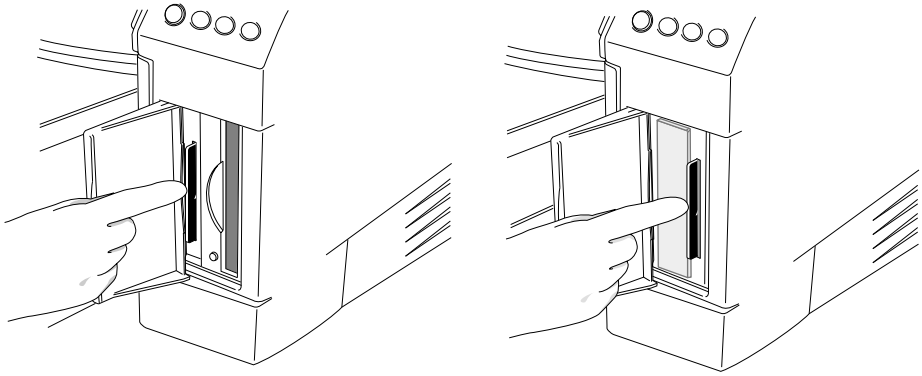

5. Retire o cabo de alimentação da caixa de acessórios e ligue o conector em forma de ângulo recto na ligação de energia, na parte posterior do gerador de imagens.

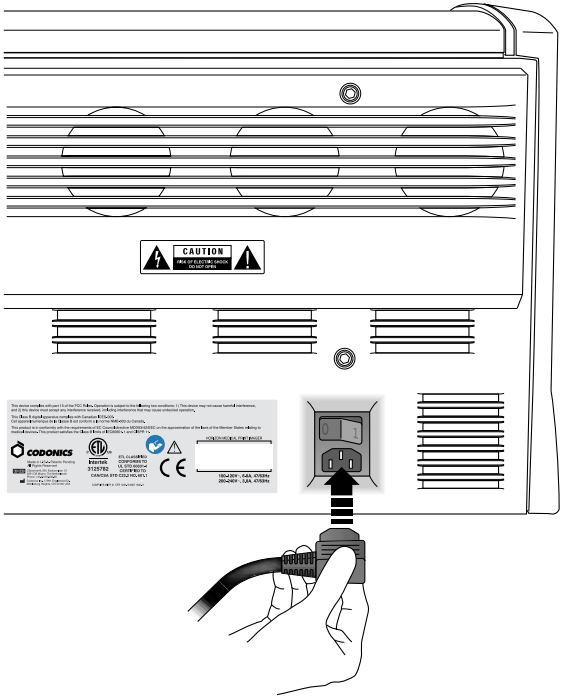


6. Ligue a outra extremidade do cabo de alimentação à UPS ou a uma tomada eléctrica.

7. Para abrir a tampa superior, prima qualquer uma das patilhas verdes.

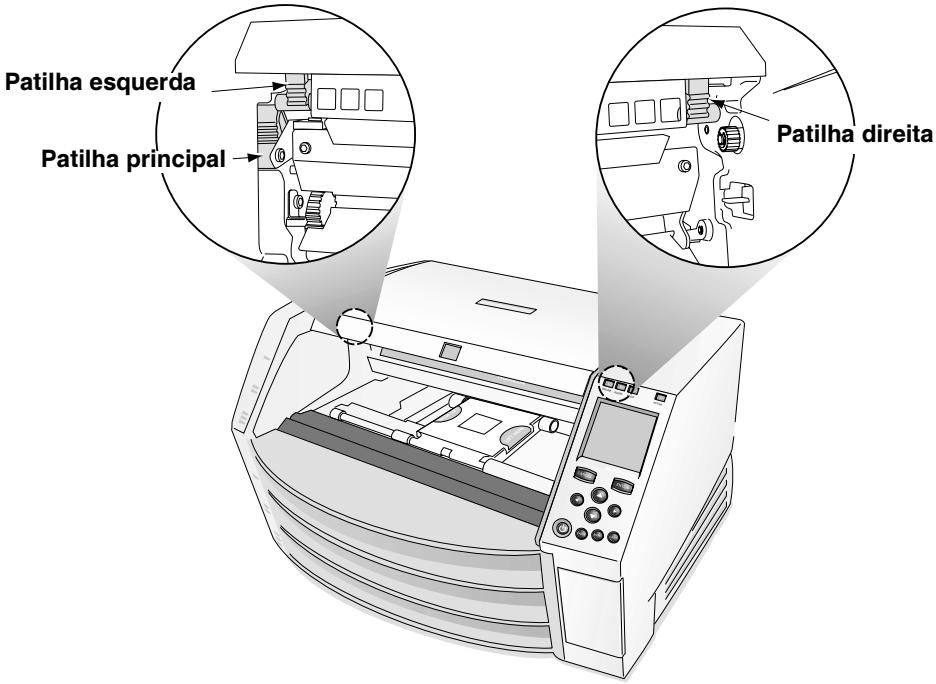


8. Retire todos os materiais de protecção do interior do gerador de imagens.

9. Utilize o material de limpeza da cabeça de impressão, que está na caixa dos acessórios, para limpar cuidadosamente a base da impressora, removendo todos os detritos.

**CUIDADO** Não risque ou amolgue a folha de metal. Os riscos ou amolgadelas na base danificarão o lado impresso das folhas **ChromaVista**.

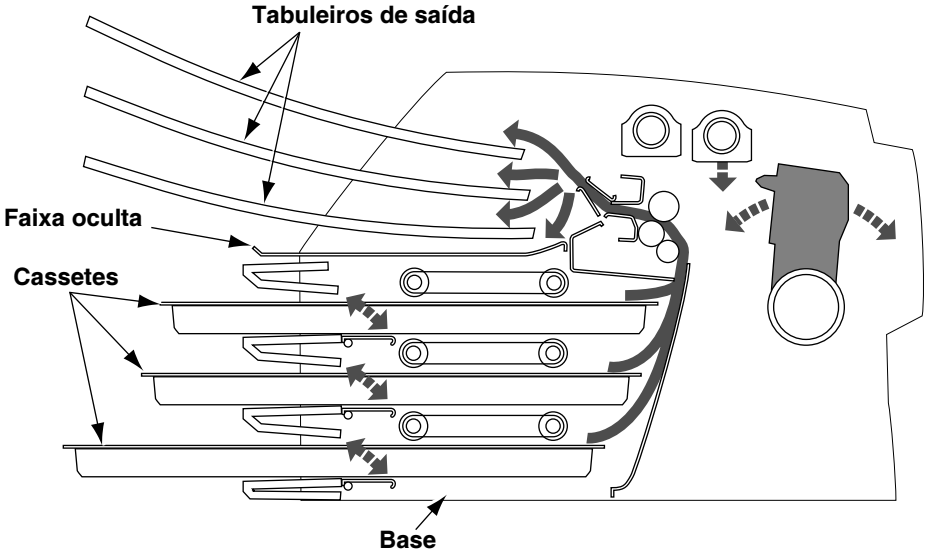


***Corte do gerador de imagens, mostrando a faixa oculta e a base (com tabuleiros de saída e cassetes instalados)***

10. Retire os tabuleiros de saída da embalagem.
11. Utilize o material de limpeza dos rolos, que está na caixa dos acessórios, para limpar os tabuleiros de saída, removendo todos os detritos e pó.

***OBSERVAÇÃO:*** *Guarde a caixa do gerador de imagens e todos os materiais de acondicionamento. Para enviar o gerador de imagens para outro local, deverá utilizar a caixa original e todos os materiais de acondicionamento. Consulte "Preparar o gerador de imagens para envio" na página 1-15 para obter mais informações.*

12. Coloque os tabuleiros de saída no gerador de imagens.

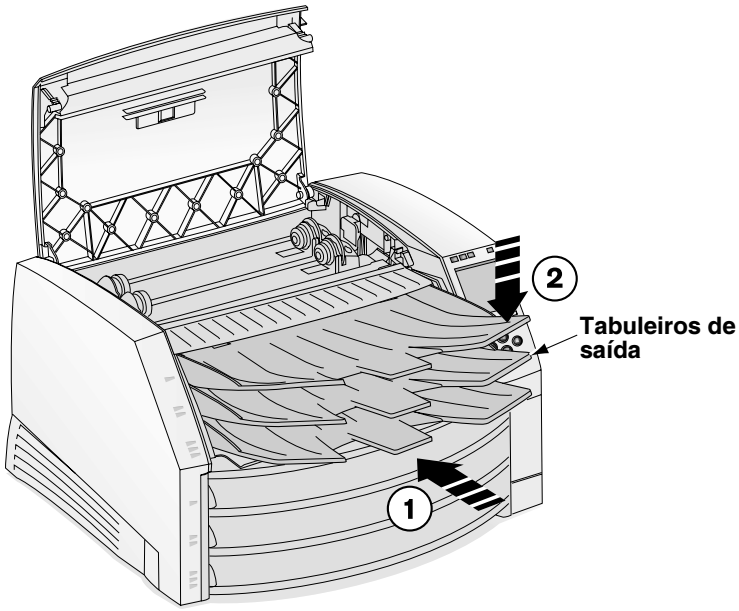


13. Feche a tampa superior.

# Ligar o cabo Ethernet

O gerador de imagens Horizon suporta os seguintes cabos e hubs de rede:

- Categoria 5, RJ-45 (também conhecido como par entrançado não blindado [UTP])
- 10/100/1000 Hubs Ethernet Base-T

**CUIDADO** Certifique-se de que o gerador de imagens está desligado antes de ligar o cabo Ethernet. Para obter mais informações sobre como ligar e desligar o gerador de imagens, consulte "Ligar e desligar o gerador de imagens" na página 2-3.

**Para ligar o cabo Ethernet ao gerador de imagens**

1. Localize a porta Ethernet situada na parte posterior do gerador de imagens e ligue o cabo Ethernet.

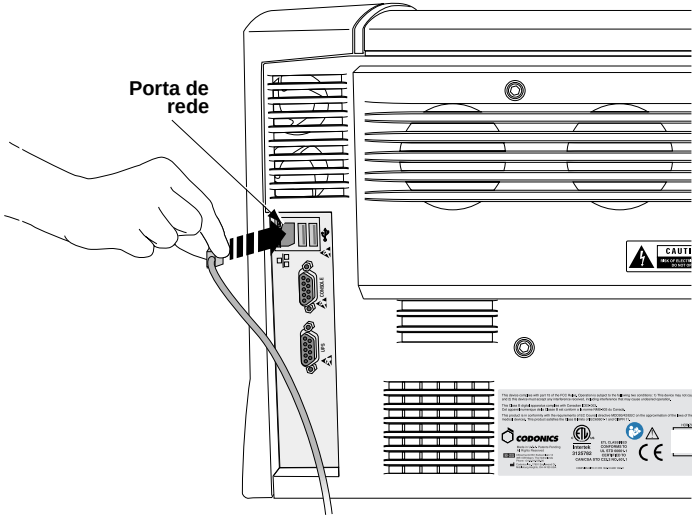


**CUIDADO** Não toque nos pinos do conector.

2. Ligue o outro conector do cabo Ethernet ao hub Ethernet ou à porta de rede Ethernet da estação de trabalho.

***OBSERVAÇÃO:*** *Se o gerador de imagens for ligado apenas a uma estação de trabalho sem recorrer a um hub, é necessário utilizar um cabo Ethernet especial, conhecido como* cabo cruzado. *Opcionalmente, poderá ligar o gerador de imagens a essa única estação de trabalho utilizando dois cabos de rede Ethernet normais e um hub. Este tipo de ligação permite a expansão da rede no futuro.*

# Ligar o gerador de imagens pela primeira vez

**Para ligar o gerador de imagens**

1. Carregue no interruptor e coloque-o na posição **1** (on) (ligado).

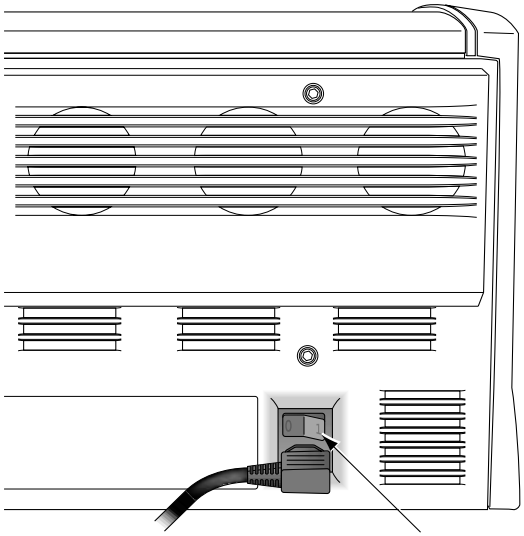

2. Prima a tecla ⏻ (alimentação) do painel de controlo.

***OBSERVAÇÃO:*** *Utilize sempre a tecla ⏻ do painel de controlo para ligar/desligar o gerador de imagens. O interruptor situado na parte posterior do gerador de imagens deverá estar sempre na posição* ***1*** *(on) (ligado), salvo nos casos em que o gerador de imagens está a receber assistência técnica ou a ser deslocado.*

O ecrã do painel de controlo apresenta mensagens de inicialização durante o arranque do gerador de imagens. Quando o ecrã Status (Estado) (indicado em seguida) é apresentado, o gerador de imagens está pronto para receber imagens.

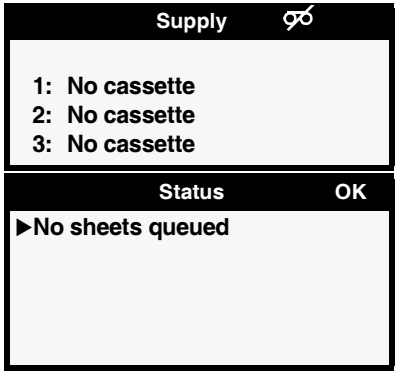


## Limpar o rolo de impressão

Limpe o rolo de impressão depois de ligar o gerador de imagens pela primeira vez. Consulte "Limpar a cabeça de impressão térmica e o rolo" na página 7-3.

# Definições de rede - Rede básica

Esta secção explica como adicionar o gerador de imagens a uma rede básica. Para saber como adicionar o gerador de imagens a uma rede complexa, consulte o *Manual técnico do gerador de imagens Horizon*.

***OBSERVAÇÃO:*** *Se a rede for gerida por um administrador de rede ou um departamento de tecnologia de informação (TI), é considerada uma rede complexa. Deverá solicitar ao responsável pela rede a execução de todas as tarefas relacionadas com a administração desta.*

Por *rede básica* entende-se uma ligação de área local (LAN) que ***não*** está ligada a outra LAN ou a uma rede de área alargada (WAN).

Uma rede básica consiste normalmente em vários dispositivos ligados por cabos UTP Ethernet via um hub Ethernet. Poderá ser ainda mais simples do que isso: uma estação de trabalho ou um dispositivo gerador de imagens ligado directamente ao gerador de imagens Horizon através de um cabo Ethernet cruzado.

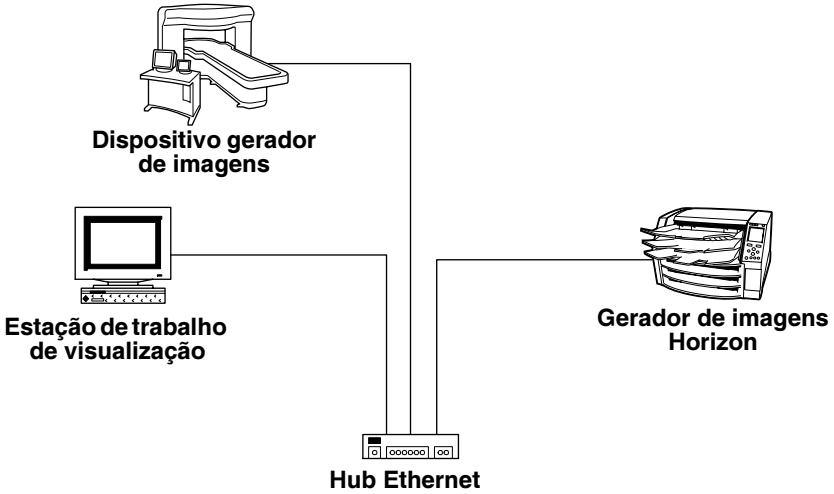


***Rede básica com hub Ethernet***

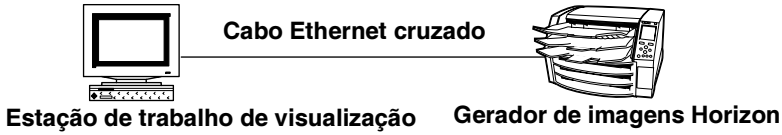


***Rede básica com cabo Ethernet cruzado***

Para além da ligação física através do cabo, é necessário atribuir um endereço IP (Internet Protocol) ao gerador de imagens.

## *Especificar o endereço IP do gerador de imagens*

O endereço IP exigido identifica de forma única na rede o gerador de imagens.

### *Determinar um endereço IP*

Certifique-se de que os endereços IP dos dispositivos da rede são únicos.

***OBSERVAÇÃO:*** *Se* ***for*** *necessário que os dispositivos desta rede comuniquem com os dispositivos de outra rede, trata-se de uma rede complexa. Para obter mais informações sobre a configuração do gerador de imagens Horizon numa rede complexa, consulte o* Manual técnico do gerador de imagens Horizon.

Os endereços IP têm o formato *x.x.x.x*, onde *x* representa um valor entre 0 e 255, inclusive. Uma série de endereços IP, 192.168.*x.x,* foi reservada, por convenção, às redes auto-contidas. O utilizador define os dois últimos segmentos do endereço. Assim, poderá atribuir os endereços IP da seguinte forma:

- **192.168.1.200** ao gerador de imagens Horizon
- **192.168.1.201** a uma estação de trabalho de visualização na rede
- **192.168.1.202** a uma segunda estação de trabalho
- **192.168.1.203** a um dispositivo gerador de imagens

E assim sucessivamente.

### *Especificar o endereço IP do gerador de imagens no painel de controlo*

***OBSERVAÇÃO:*** *No caso de uma rede básica, é necessário apenas definir o endereço IP do gerador de imagens. Pode deixar todas as outras definições de rede do gerador de imagens com os valores predefinidos.*

***OBSERVAÇÃO:*** *Para obter instruções sobre a utilização do painel de controlo e dos menus do gerador de imagens, consulte o Capítulo 2.*

***OBSERVAÇÃO:*** *Depois de configurar o endereço IP do gerador de imagens, o dispositivo será reinicializado quando sair dos menus para que o software seja convenientemente actualizado com o novo valor.*

**Para especificar o endereço IP do gerador de imagens**

1. No painel de controlo do gerador de imagens, prima, sem largar, a tecla ◀; enquanto prime essa tecla, prima a tecla MENU.

   É apresentado o Main Menu (Menu principal), com opções de administração.

2. Utilize as teclas ▲ e ▼ para deslocar a seta de selecção para as **Network Settings (Definições de rede)**.

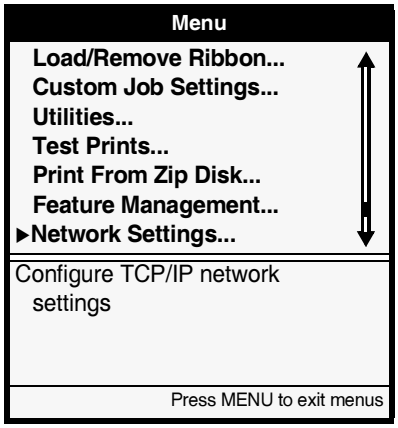

3. Seleccione a opção **Network Settings (Definições de rede)** e prima a tecla ENTER.

   É apresentado o menu Network Settings (Definições de rede). As definições actuais são apresentadas entre parênteses rectos.

| Network Settings |
|---|
| **Network Settings**<br>**Speed** [Auto Sense]...<br>▶**Addresses**...<br>**Reset Network Settings** |
| Set network addresses of this Imager. |
| Press MENU to exit menus |

4. Seleccione a opção **Addresses (Endereços)** e, em seguida, prima a tecla ENTER.

   É apresentado o menu Network Addresses (Endereços de rede). Tenha em atenção que os parênteses rectos de *alteração* rodeiam o valor do primeiro octeto do endereço IP do endereço IP básico. O valor do endereço indicado entre parênteses rectos é o valor que pode ser alterado actualmente.

| Network Addresses |
|---|
| **Base IP Address:**<br>[0].0.0.0<br>**Gateway:**<br>0.0.0.0<br>**Subnet Mask:**<br>255.255.255.0<br>**Number of IP Addresses:** 1 |
| **Set base IP address**<br>**Old value:** 0.0.0.0<br>UP/DOWN to alter octet, LEFT/RIGHT to change octets |
| Press MENU to exit menus |

***OBSERVAÇÃO:*** *O gerador de imagens Horizon pode ter mais do que um endereço IP atribuído. Para obter mais informações sobre a atribuição de múltiplos endereços IP, consulte o* Manual técnico do gerador de imagens Horizon.

5. Para alterar o primeiro octeto, prima a tecla ▲ ou ▼ até que o número pretendido seja apresentado.

   Prima as teclas para visualizar os algarismos.

6. Para seleccionar o octeto seguinte, prima a tecla ▶. (Prima a tecla ◀ para regressar ao octeto anterior).

7. Repita os pontos 5 e 6 até que os quatro octetos do endereço IP básico tenham sido definidos. Para guardar as alterações, prima a tecla ENTER.

***OBSERVAÇÃO:*** *Para sair do menu Network Addresses (Endereços de rede) sem guardar as alterações, prima a tecla* CANCEL *(Cancelar). É apresentado o menu hierarquicamente anterior.*

8. Prima a tecla CANCEL (Cancelar) ou ◀ para sair do menu Network Settings (Definições de rede).

   É apresentada uma mensagem indicando que o gerador de imagens reiniciará automaticamente quando premir a tecla MENU para sair do Main Menu (Menu principal).

9. Prima a tecla ENTER para aceitar a mensagem.

10. Depois de ter especificado o endereço IP, e caso pretenda sair do Main Menu (Menu principal), prima a tecla MENU.

    Uma vez que o endereço IP foi alterado, o gerador de imagens reinicia-se para que possa ser correctamente identificado na rede.

***OBSERVAÇÃO:*** *Pode repor as predefinições da rede a qualquer momento, seleccionando a opção* ***Reset Network Settings (Repor definições de rede)*** *no menu Network Settings (Definições de rede).*

### Especificar os endereços IP dos outros dispositivos na rede

À semelhança do gerador de imagens Horizon, é necessário especificar os endereços IP de cada um dos dispositivos que estão na rede. Para obter instruções específicas, consulte a documentação ou a ajuda interactiva que acompanha cada dispositivo.

Para obter mais informações sobre as regras de atribuição de endereços IP, consulte o *Manual técnico do gerador de imagens Horizon*.

## Colocar suportes de impressão

Depois de configurar o endereço IP do gerador de imagens, pode colocar as cassetes de suportes de impressão e, opcionalmente, colocar uma fita para suportar a impressão a cores. Para obter mais informações sobre como colocar os suportes de impressão, consulte "Introduzir e mudar cassetes" na página 3-4 e "Mudar a fita (ChromaVista)" na página 3-7.

## Preparar o gerador de imagens para envio

Se, por qualquer motivo, for necessário proceder à expedição do gerador de imagens, deverá utilizar a caixa e os materiais de acondicionamento originais. Caso já não tenha a caixa e os materiais de acondicionamento originais, contacte o seu representante Codonics.

**Para preparar o gerador de imagens para envio**

1. Se o gerador de imagens tiver uma fita colocada, retire-a. Para obter mais informações, consulte "Mudar a fita (ChromaVista)" na página 3-7.
2. Certifique-se de que a tampa superior está fechada e de que os tabuleiros de saída estão introduzidos.

***OBSERVAÇÃO:*** *A tampa superior deverá estar fechada* ***e*** *os tabuleiros de saída deverão estar introduzidos para que a cabeça de impressão térmica se desloque para a posição de transporte. Se a tampa superior estiver aberta ou se os tabuleiros de saída não estiverem inseridos, o gerador de imagens apresentará uma mensagem indicando que não é possível desligá-lo enquanto a situação não for corrigida.*

3. Desligue o gerador de imagens. Para obter mais informações, consulte "Desligar o gerador de imagens" na página 2-7.
4. Retire os tabuleiros de saída.
5. Para abrir a tampa superior, prima qualquer uma das patilhas verdes.

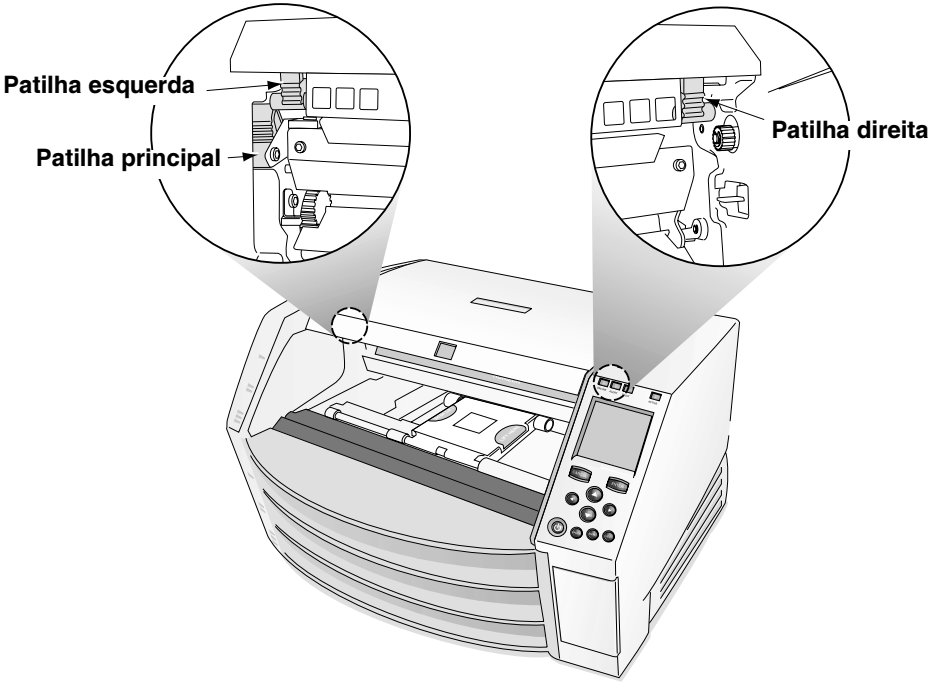

6. Certifique-se de que a cabeça de impressão térmica está na posição de transporte. A cabeça de impressão térmica deverá estar imobilizada sem abanar.

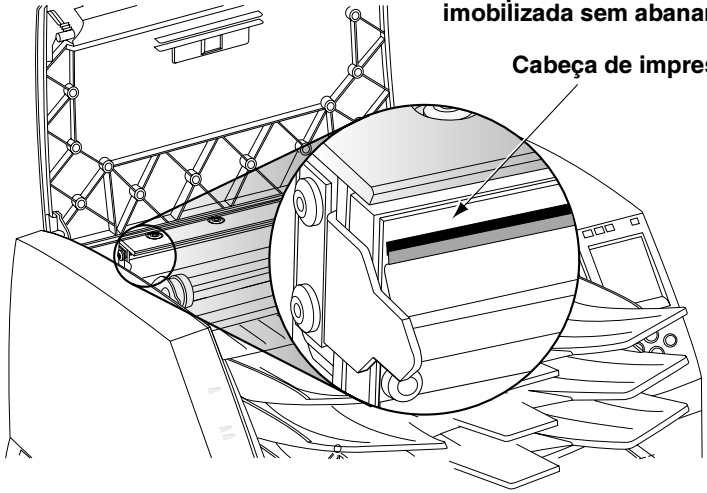

**CUIDADO** Se a cabeça de impressão térmica não estiver na posição de transporte, repita os pontos 2 e 3 para desligar correctamente o gerador de imagens, o que levará a cabeça para a posição correcta.

7. Olhe para o interior do gerador de imagens, em frente da cabeça de impressão térmica, e certifique-se de que o carretel da fita está totalmente assente no fundo. (O carretel da fita deverá descer quando o gerador é desligado).

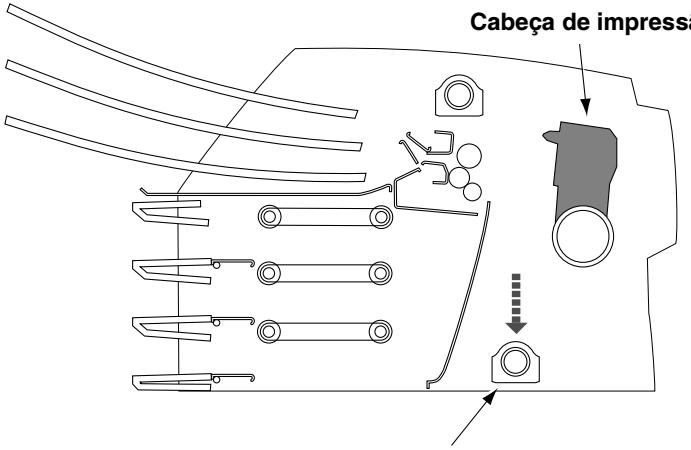


***Corte do gerador de imagens***

***OBSERVAÇÃO:*** *Se o carretel da fita não estiver totalmente no fundo, pode utilizar o estabilizador de espuma para o empurrar para baixo. O estabilizador é apresentado no primeiro painel da ilustração relativa ao embalamento do gerador de imagens, impressa na caixa deste. O carretel da fita não se desloca com facilidade, mas não existe nenhum risco se for aplicada uma pressão moderada para o empurrar totalmente para baixo.*

**CUIDADO** Empurre o carretel da fita lentamente. Se o forçar, poderá danificá-lo.

8. Coloque os materiais de acondicionamento no gerador de imagens, feche a tampa superior e coloque o gerador na caixa original. Consulte as ilustrações impressas na caixa.

# 2

# Funcionamento básico do gerador de imagens

## Componentes do gerador de imagens Horizon

As ilustrações apresentadas em seguida indicam a designação e a posição dos principais componentes do gerador de imagens.

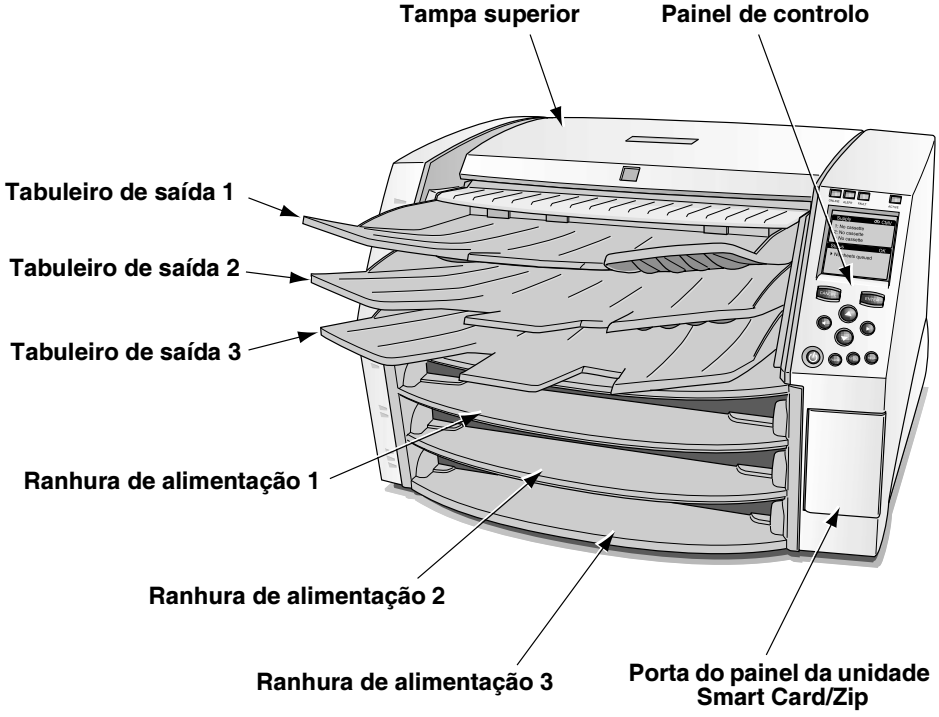


***Designação e posição dos principais componentes do gerador de imagens - Frente***

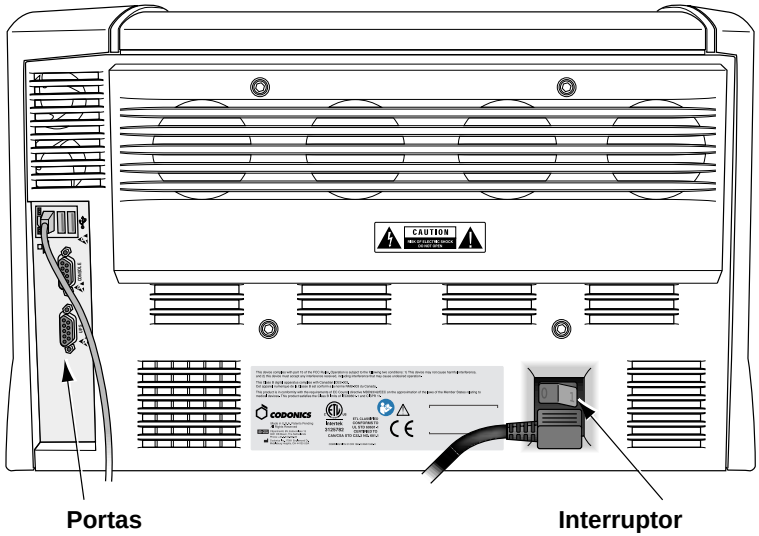


***Designação e posição dos principais componentes do gerador de imagens - Parte anterior***

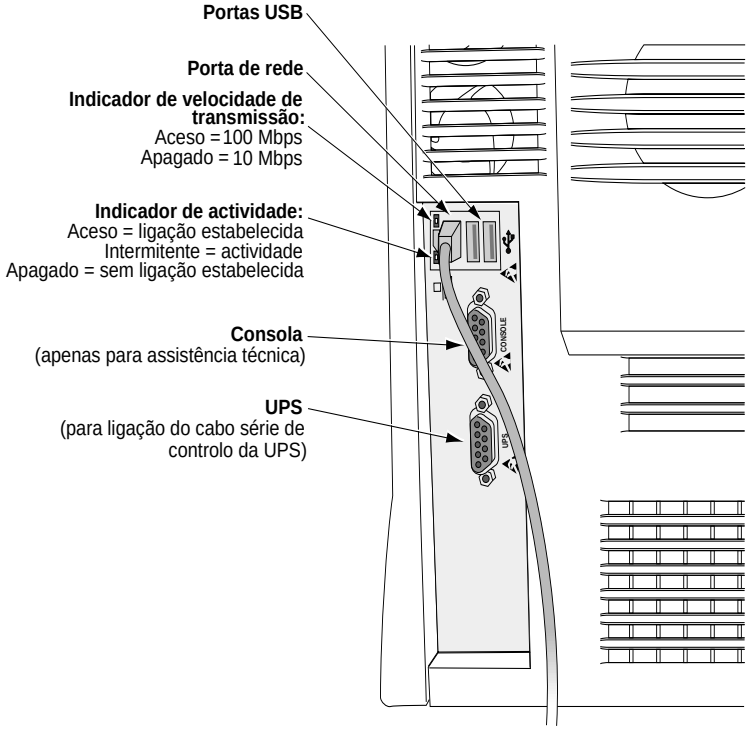


***Portas de ligação posteriores***

# Ligar e desligar o gerador de imagens

## Ligar o gerador de imagens

**Para ligar o gerador de imagens**

Prima a tecla ⏻ (alimentação) do painel de controlo.

O processo de arranque demora entre 2 e 3 minutos. Quando o ecrã Status (Estado) é apresentado, o gerador de imagens está pronto para receber imagens.

***OBSERVAÇÃO:*** *O* Manual técnico do gerador de imagens Horizon *indica a forma de obter informações mais pormenorizadas relativas ao estado do gerador Horizon.*

## *Consultar o estado do gerador de imagens no ecrã Status (Estado)*

O ecrã Status (Estado) permite-lhe saber qual é o estado do gerador de imagens. A área superior do ecrã, a janela Supply (Consumíveis), indica o estado das três cassetes de alimentação e se está instalada, ou não, uma fita de cor. A área inferior do ecrã, a janela Status (Estado), apresenta as mensagens de estado de impressão e o estado de operacionalidade do gerador de imagens.

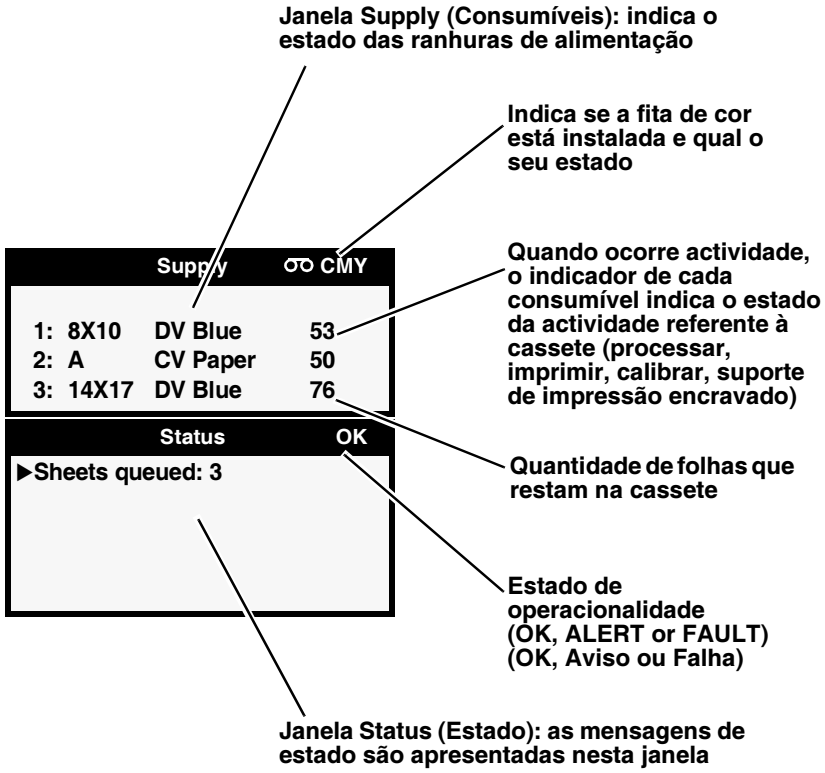


Para obter mais informações sobre a mensagem de estado apresentada num dado momento, prima a tecla HELP (Ajuda).

### *Mensagens de estado das cassetes comuns*

O quadro seguinte apresenta as mensagens comuns de estado das cassetes.

**Tabela 2-1. Mensagens de estado das cassetes**

| Mensagem | Explicação |
|---|---|
| Calibrating<br>(A calibrar) | O gerador de imagens está a executar a calibragem.<br><br>Quando o gerador de imagens está a executar a calibragem (devido à introdução, pela primeira vez, de uma cassete de película a preto e branco **DirectVista** ou devido à iniciação manual através do Main Menu [Menu principal]), a mensagem "calibrating" (a calibrar) é apresentada alternadamente com as informações dos consumíveis. |
| Checking cassette<br>(A verificar a cassete) | O gerador de imagens está a ler o código de barras da cassete ou aguardar a leitura (por exemplo, se a tampa superior estiver aberta, o código de barras não é lido). |
| *Media size, type, and count (Formato, tipo e quantidade do suporte de impressão)* | Indica o tipo, formato e número de folhas contidas na cassete inserida na respectiva ranhura de alimentação. Por exemplo, **14x17 DV Blue 53** indica que a cassete contém actualmente 53 folhas de 14 x 17 pol. de película azul **DirectVista**. |
| No cassette<br>(Sem cassete) | A ranhura de alimentação não contém nenhuma cassete. |
| Printing<br>(A imprimir) | O gerador de imagens está a imprimir a partir da cassete indicada. |
| Cleaning<br>(A limpar) | O gerador de imagens está a limpar o sistema de alimentação. |

### *Estado da fita de cor*

O quadro seguinte apresenta as mensagens relativas ao estado da fita de cor.

**Tabela 2-2. Indicações do estado da fita de cor**

| Indicação | Explicação |
|---|---|
| | Em branco; o gerador de imagens não suporta os suportes de impressão **ChromaVista** a cores. |
| CMY | Fita instalada. É indicado o tipo de fita (por exemplo, **CMY** significa cyan/magenta/yellow, ou seja, ciano, magenta e amarelo). |
| OUT | A fita está carregada mas foi totalmente consumida. |
| | A fita não foi carregada (e o gerador de imagens não suporta os suportes de impressão ChromaVista a cores). |
| WAIT | O estado da fita está a ser determinado. |
| ERR | A fita foi carregada, mas incorrectamente. |

# Desligar o gerador de imagens

**Para desligar o gerador de imagens**

1. Prima a tecla ⏻ (alimentação) do painel de controlo.

   O menu Power (Alimentação) é apresentado.

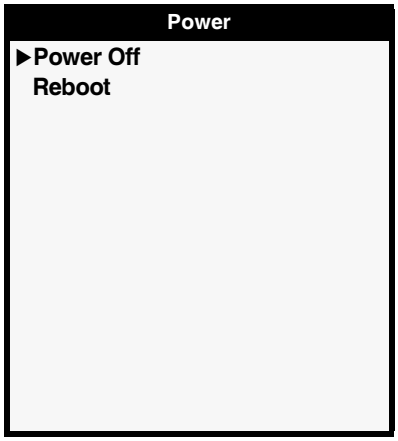

***OBSERVAÇÃO:*** *Para cancelar o encerramento do gerador de imagens, prima novamente a tecla ⏻ ou a tecla* CANCEL *(Cancelar).*

2. Seleccione a opção **Power Off (Desligar)**.

   São apresentadas mensagens de encerramento. Após a conclusão do processo de encerramento, o gerador de imagens desliga-se.

***OBSERVAÇÃO:*** *Utilize sempre a tecla ⏻ do painel de controlo para ligar/desligar o gerador de imagens. O interruptor situado na parte posterior do gerador de imagens deverá estar sempre na posição* ***1*** *(on) (ligado), salvo nos casos em que o gerador de imagens está a receber assistência técnica ou a ser deslocado.*

**CUIDADO** Se o gerador de imagens for desligado utilizando a tecla ⏻, as tarefas de impressão que estão na fila e que ainda não foram impressas são guardadas e impressas quando o gerador de imagens for novamente ligado. No entanto, se o gerador de imagens for desligado utilizando o interruptor situado na parte posterior, ou se for desligado devido a um corte na alimentação eléctrica, as tarefas em fila de espera podem ser perdidas.

# Descrição do painel de controlo

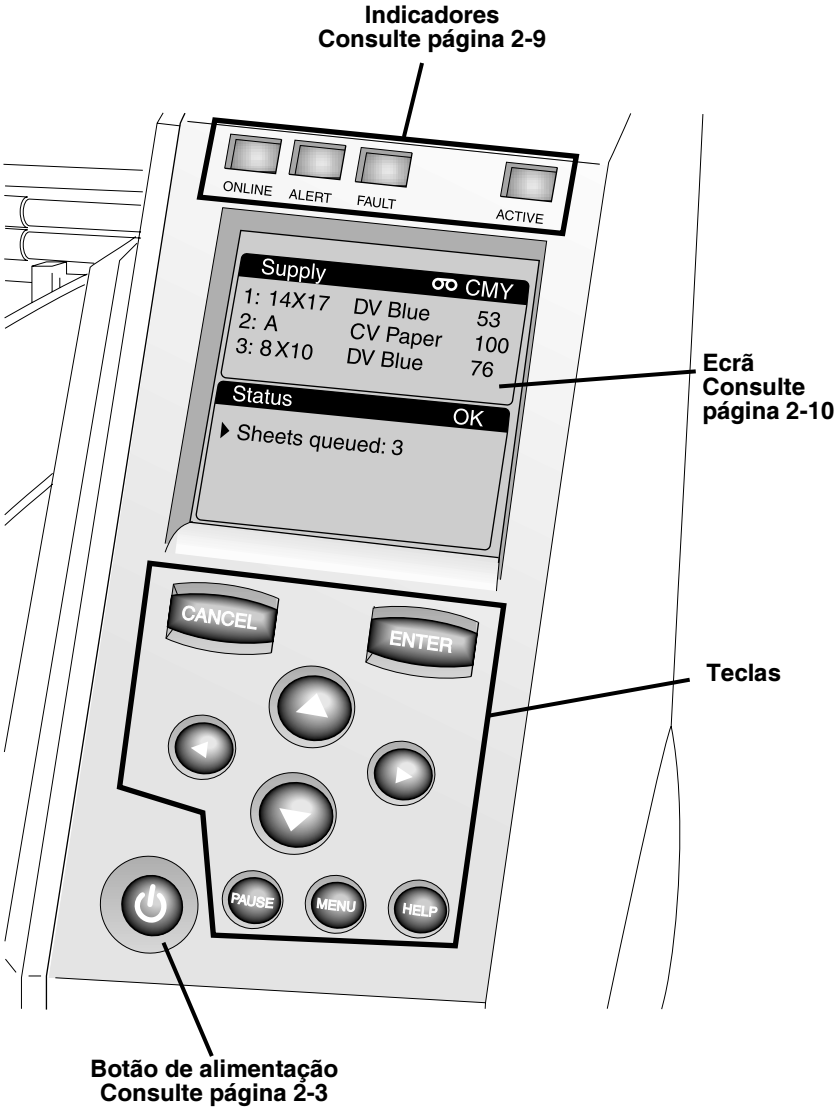

## *Indicadores do painel de controlo*

O quadro apresentado em seguida descreve os indicadores do painel de controlo.

**Tabela 2-3. Indicadores do painel de controlo**

| Indicador | Descrição |
|---|---|
| **ONLINE** (verde) | Indica se o gerador de imagens está online (aceso) ou offline (apagado):<br>• No estado online, a impressão está activa.<br>• No estado offline, a impressão está em pausa.<br>Em ambos os casos, o gerador de imagens continuará a receber e a processar tarefas de impressão. |
| **ALERT (AVISO)** (amarelo) | Quando aceso, indica um estado que necessita da atenção do operador, mas que não impede a continuação da impressão.<br>Um exemplo de um estado de aviso é uma tarefa em fila de espera que necessita de uma cassete que não está inserida ou que está actualmente vazia, apesar de as outras cassetes não estarem vazias. |
| **FAULT (FALHA)** (vermelho) | Indica a ocorrência de uma falha no gerador de imagens, a qual impede o gerador de imprimir todas as tarefas e que exige a intervenção do operador. Por exemplo:<br>• Uma folha encravada.<br>• Não está inserida nenhuma cassete de alimentação.<br>• Todas as cassetes de alimentação estão vazias/ |
| **ACTIVE (ACTIVIDADE)** (verde) | Tem os seguintes estados:<br>• On (Aceso): o gerador de imagens está ligado mas não está a ser utilizado.<br>• Off (Apagado): o gerador de imagens está desligado.<br>• Flashing (Intermitente): o gerador de imagens está a receber, processar ou a imprimir tarefas; ou está a ligar, desligar ou reiniciar. Se as tarefas estiverem em pausa, o indicador **ACTIVE (ACTIVIDADE)** não fica intermitente. |

## Mensagens de aviso e de falha e aviso sonoro de falha

Quando o gerador de imagens requer atenção ou quando ocorre um erro, o indicador **ALERT (AVISO)** ou **FAULT (FALHA)** acende-se. São apresentadas mensagens no ecrã Status (Estado) para o ajudar a responder à situação.

Caso seja necessária a intervenção do operador, é emitido um aviso sonoro. Para desligar o aviso sonoro de falha, prima uma tecla qualquer do painel de controlo.

Para obter mais informações sobre as mensagens de aviso e de falha, e o que fazer, consulte o Capítulo 9.

## Ecrã do painel de controlo

### Main Menu (Menu principal)

Quando se prime a tecla MENU, é apresentado o **Main Menu (Menu principal)**. Utilize o Main Menu (Menu principal) para executar as operações básicas e as mais frequentes do gerador de imagens.

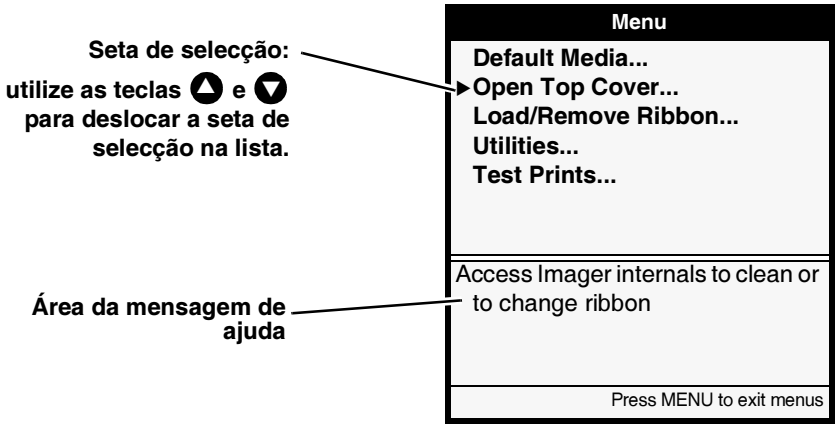

Se premir a tecla ◀ e, enquanto a prime, premir a tecla MENU, o ecrã de Status (Estado) apresenta opções de administração adicionais nos menus. Pode utilizar essas opções adicionais para executar tarefas de manutenção e configuração do sistema.

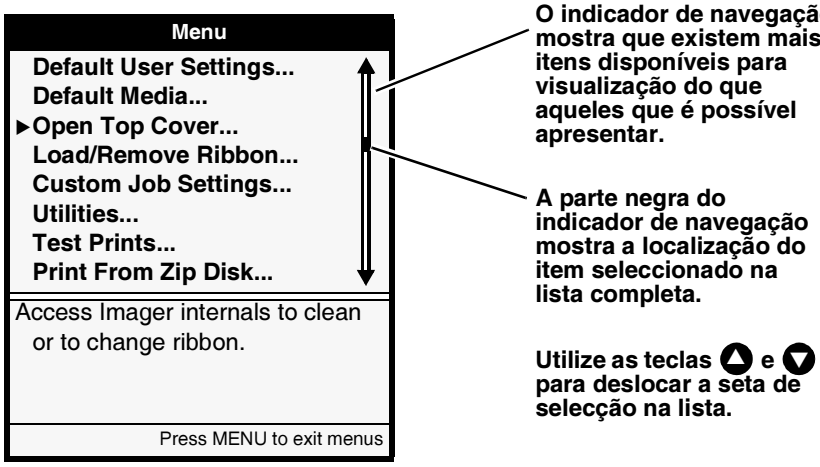

**Para sair dos ecrãs de menu**

Quando tiver terminado, prima a tecla MENU. É apresentado o ecrã Status (Estado).

# 3

# Manusear e armazenar os suportes de impressão

## Descrição geral

### Ranhuras de alimentação e cassetes

Os suportes de impressão utilizados no gerador de imagens Horizon são embalados na fábrica em cassetes seladas e descartáveis.

Cada cassete contém um código de barras que permite ao gerador de imagens saber quantas folhas restam na cassete (o valor da contagem não será correcto se as folhas tiverem sido introduzidas ou retiradas manualmente, ou se a cassete tiver sido levada para outro gerador de imagens).

Para além do código de barras propriamente dito, a etiqueta contém ainda o lote e o prazo de validade (Use by:).

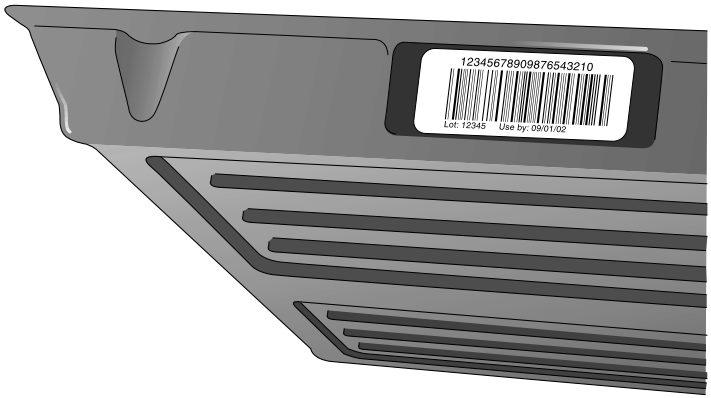


Todas as cassetes podem ser introduzidas em qualquer uma das três ranhuras de alimentação do gerador de imagens. Por predefinição, a impressora ejecta as impressões acabadas para o tabuleiro de saída correspondente.

**CUIDADO** Utilize apenas suportes de impressão Codonics. Não utilize papel normal, acetatos de papelaria ou quaisquer outros suportes não aprovados, porque poderão causar avarias ou funcionamento incorrecto. Para obter mais informações sobre tipos e formatos de suportes Codonics e a forma de encomendar cassetes, consulte "Encomendar suportes de impressão" na página 3-10.

**CUIDADO** Não recarregue as cassetes. Não adultere ou remova o código de barras. A informação do código de barras da cassete é essencial para garantir a qualidade da imagem de diagnóstico. A adulteração da cassete, seja de que forma for, põe em risco a qualidade e a fiabilidade do gerador de imagens.

### *Ver o estado de uma ranhura de alimentação*

O ecrã Status (Estado) indica o estado de cada uma das ranhuras de alimentação, incluindo o tipo e formato de suporte de impressão e a quantidade de folhas que restam.

| | Supply | CMY |
|---|---|---|
| 1: 8X10 | DV Blue | 53 |
| 2: A | CV Paper | 100 |
| 3: 14X17 | DV Blue | 76 |

| Status | OK |
|---|---|
| ▶ 3 sheets queued | |

# Introduzir e mudar cassetes

**Para mudar uma cassete de alimentação**

1. Prima a tecla PAUSE (Pausar) e aguarde que o indicador **ONLINE** se apague e que o ecrã Status (Estado) indique que o gerador de imagens está em pausa.

   Caso esteja a ser impressa uma folha, esta será impressa na totalidade antes de o gerador de imagens entrar no estado de pausa. O gerador de imagens pode receber e processar tarefas quando se encontra no estado de pausa.

**CUIDADO** Não retire ou introduza uma cassette durante a impressão de uma folha; caso contrário, poderá afectar a qualidade de imagem dessa folha ou causar o encravamento do suporte de impressão. Coloque sempre primeiro o gerador de imagens em pausa.

2. Caso a ranhura de alimentação tenha uma cassete inserida, retire a cassete; levante ligeiramente a cassete e faça-a deslizar para fora da ranhura.
3. Caso esteja a colocar uma cassete nova, retire a película transparente da cassete. Puxe a fita para rasgar a película.

**CUIDADO** Não retire a tampa da cassete; a tampa protege os suportes de impressão do pó e de outros contaminantes. Manuseie e armazene sempre a cassete com o lado aberto virado para cima para impedir que as folhas caiam.

4. Introduza a cassete nova na ranhura de alimentação, com o lado impresso virado para cima e o código de barras virado para o lado esquerdo.

5. Faça deslizar a cassete na ranhura de alimentação até sentir que a cassete ficou presa no mecanismo de retenção.

6. Prima a tecla PAUSE (Pausar) para retomar a impressão.

# Manusear e armazenar os suportes de impressão

Para obter os melhores resultados, consulte as instruções de manuseamento e armazenamento que acompanham o suporte de impressão.

## Margens destacáveis (apenas nos suportes ChromaVista)

O papel e a película a cores **ChromaVista** têm as margens superiores e inferiores destacáveis para permitir a impressão de bordo a bordo:

**Para remover a margem destacável**

Para remover a margem numa impressão terminada, dobre-a pelo picotado para um lado e depois para o outro. A margem separa-se da folha.

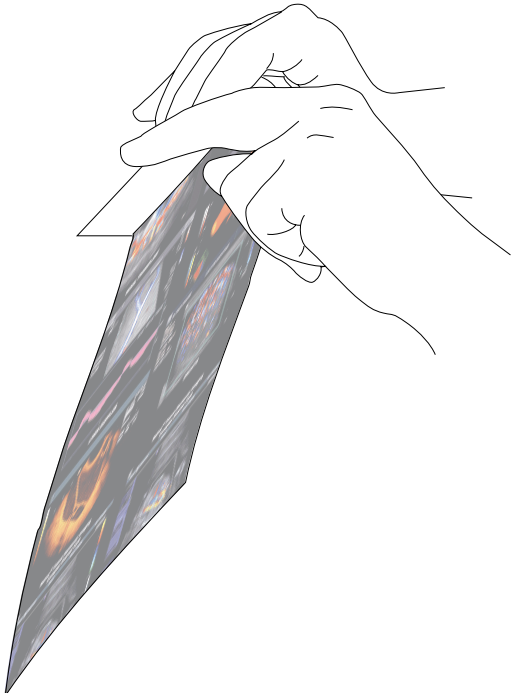

# Mudar a fita (ChromaVista)

Quando a fita instalada nos carretéis está gasta e é necessário proceder à sua substituição:

- O gerador de imagens entra no estado de aviso (Alert).
- É apresentada uma mensagem na janela Status (Estado) indicando que é necessário proceder à instalação de uma fita nova.

**Para mudar a fita de cor**

1. Prima a tecla MENU.

   O Main Menu (Menu principal) é apresentado.

2. Seleccione a opção de menu **Load/Remove Ribbon (Colocar/retirar fita)**.

   Depois de seleccionar esta opção:

   - O gerador de imagens entra em pausa, depois de terminar a folha que estiver a imprimir.
   - O carretel de alimentação da fita dentro do gerador de imagem sobe.
   - Cerca de um minuto depois, para permitir o arrefecimento da cabeça de impressão térmica, a tampa do gerador de imagens abre-se parcialmente.

3. Levante a tampa e localize os carretéis da fita.

**AVISO Quando a tampa do gerador de imagens estiver aberta, toque somente nos componentes internos de cor verde (excepto as borrachas do alimentador, examine a figurana página xxii). Remova anéis, gravatas, jóias e outros itens, e prenda o cabelo para trás para que não caia no interior do equipamento e fique preso no aparelho.**

4. Remova a fita antiga como mostra a figura seguinte.

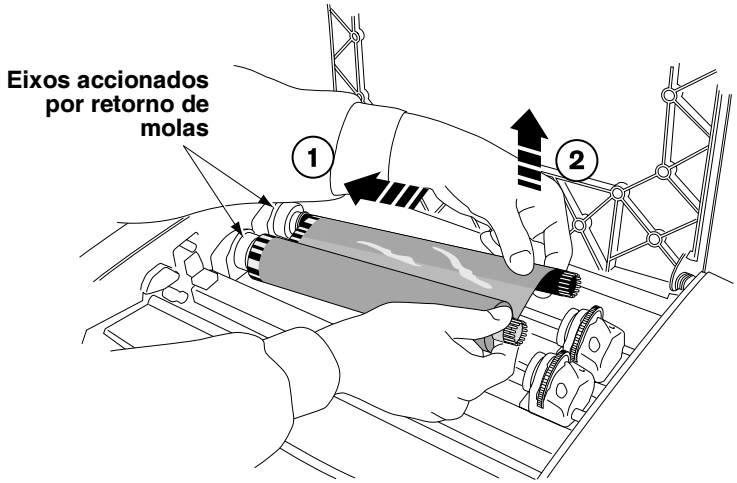


5. Coloque a fita nova como mostra a figura seguinte.

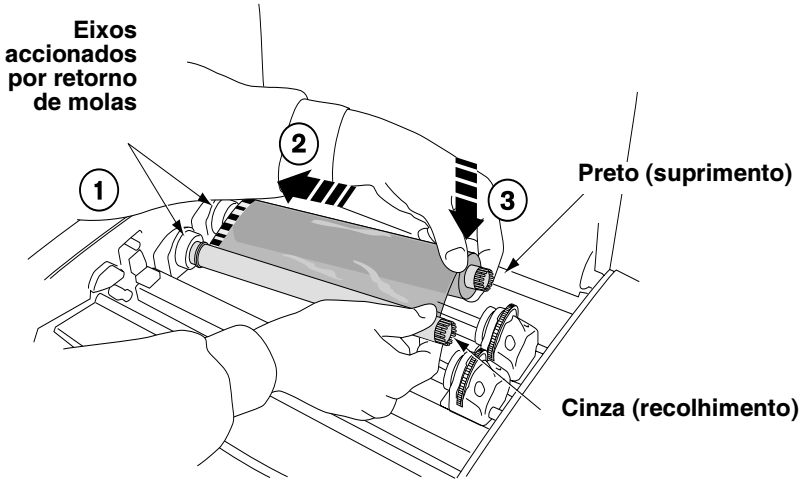

6. Para tencionar a fita, rode o carreto receptor (ou seja, o rolo da frente) na direcção do fundo do gerador de imagens, como mostra a figura seguinte.

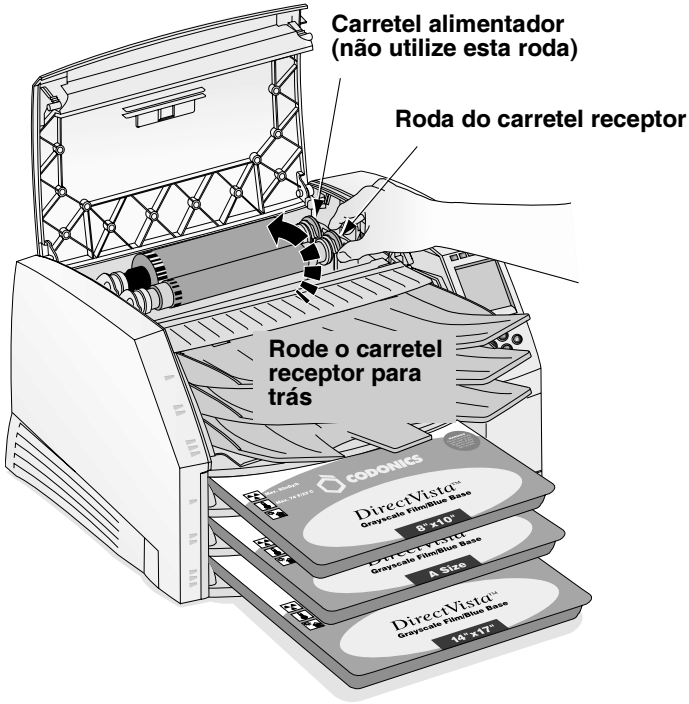


***OBSERVAÇÃO:*** *Não utilize o carretel alimentador (situado atrás) para tencionar a fita. Se o fizer, a fita que já foi utilizada irá ser reutilizada.*

7. Depois de terminar a substituição da fita, feche a tampa superior.

   Alguns segundos depois, o gerador de imagens sai do estado de pausa e retoma a impressão.

**CUIDADO** A fita utilizada contém o negativo das imagens a cores que foram impressas com a fita. Se lhe for exigida a garantia de confidencialidade e privacidade em relação aos seus pacientes, a fita deverá ser destruída.

# Encomendar suportes de impressão

O gerador de imagens Horizon suporta uma grande variedade de suportes de impressão em papel e película, tanto para impressões a preto e branco como a cores. Nem todas as configurações do gerador de imagens Horizon suportam a totalidade de tipos e formatos de suportes de impressão. Se o seu gerador de imagens Horizon não suportar o tipo e/ou formato de suporte de impressão que pretende utilizar, contacte o seu representante Codonics.

A tabela seguinte mostra as combinações de formato/tipo suportadas actualmente:

| Tipo de suporte | Formato | Referência |
|---|---|---|
| **DirectVista Paper/White Film (Papel/Película Branca DirectVista)** | A (8.5 x 11 pol.)<br>A4 (210 x 297 mm)<br>11 x 14 pol. (28 x 35 cm)<br>14 x 17 pol. (35 x 43 cm) | A-DVP<br>A4-DVP<br>1114-DVP<br>1417-DVP |
| **DirectVista Film Blue (Película azul DirectVista)** | 8 x 10 pol.<br>11 x 14 pol.<br>14 x 17 pol. | 810-DVB<br>1114-DVB<br>1417-DVB |
| **DirectVista Film Clear (Película transparente DirectVista)** | 8 x 10 pol.<br>14 x 17 pol. | 810-DVC<br>1417-DVC |
| **ChromaVista Paper/White Film (Papel/Película BrancaChromaVista)** | A<br>A4 | A-CVP<br>A4-CVP |

***OBSERVAÇÃO:*** *Algumas das combinações de tipo/formato indicadas poderão não estar disponíveis.*

# 4

# Imprimir a partir de aplicações DICOM

A abordagem dos procedimentos de impressão referidos neste capítulo pressupõe que a opção de suporte DICOM está instalada no gerador de imagens Horizon e que o utilizador envia tarefas de impressão a partir de uma aplicação DICOM.

***OBSERVAÇÃO:*** *Se utilizar o DICOM Lite no gerador de imagens e verificar a ocorrência de erros de ligação na consola ou estação de trabalho de onde está a enviar as tarefas de impressão, poderá ser necessário utilizar o DICOM completo. Contacte a assistência técnica da Codonics para receber ajuda (consulte "Contactar a assistência técnica" na página 9-22).*

## Introdução ao DICOM

DICOM (Digital Imaging and COmmunications in Medicine) é a norma que regula a transferência de imagens e outras informações médicas. O gerador de imagens Horizon pertence à classe de serviço de impressão DICOM (DICOM Print Service Class).

Para obter mais informações sobre a norma DICOM, visite o site oficial **medical.nema.org**. Poderá obter informações adicionais no web site da Radiological Society of North America, Inc. (**www.rsna.org**).

### Declaração de conformidade DICOM

A declaração de conformidade do gerador de imagens Horizon encontra-se disponível no web site da Codonics (**www.codonics.com**).

Se a solicitar, poderá recebê-la por via postal ou por fax.

# Configurar a aplicação DICOM

O operador principal, ou o fornecedor da aplicação DICOM, deverá configurar a aplicação DICOM em todos os dispositivos que imprimem no gerador de imagens Horizon. Esta aplicação é o *Print Service Class User (SCU) (Utilizador do serviço de impressão).* O gerador de imagens é o *Print Service Class Provider (Fornecedor do serviço de impressão).*

É necessário introduzir dois dados no SCU: o *Called AE Title* (Título AE pedido) e o número de porta TCP do gerador de imagens. Normalmente, não é necessária a configuração destes dados no gerador de imagens Horizon.

O número da porta TCP é **104**.

O quadro seguinte apresenta os Common AE Titles (Títulos AE mais comuns) e as respectivas descrições.

| Called AE Title (Título AE pedido) utilizável | Descrição |
|---|---|
| Print_SCP | Tarefas de impressão normais. |
| mcmBracket e gcsBracket | Impressão de folhas com várias exposições. Para obter mais informações, consulte o *Manual utilizador do gerador de imagens Horizon*. |
| SpecialSlide | Impressão de diapositivos de 35 mm. Para obter mais informações, consulte o *Manual técnico do gerador de imagens Horizon*. |
| *Nome de um ficheiro Job Settings (Definições da tarefa)* | Imprimir utilizando ficheiros Job Settings (Definições da tarefa) para especificar os parâmetros da impressão. Para consultar a lista dos ficheiros Job Settings (Definições da tarefa) fornecidos com o gerador de imagens, consulte o Anexo B. |

Poderá encontrar mais instruções relativas à configuração do DICOM no *Manual técnico do gerador de imagens Horizon*.

# Enviar uma tarefa de impressão DICOM

A forma como se selecciona um gerador de imagens Horizon como destino e se envia em seguida uma tarefa de impressão é específica da aplicação DICOM do utilizador. Para obter mais informações, contacte o seu operador principal, o fornecedor da aplicação DICOM ou a documentação que acompanha a aplicação DICOM.

## Especificar o tipo e formato do suporte de impressão

Como regra geral, o tipo e o formato do suporte de impressão que será utilizado na tarefa de impressão são definidos na aplicação SCU DICOM. No entanto, se a aplicação não suportar o formato e tipo de suporte de impressão correctos, existem duas opções:

- Utilizar um ficheiro System Job Settings (Definições de sistema da tarefa) (indicados no Anexo B) como Called AE Title (Título AE pedido). Esta opção forçará a tarefa de impressão a utilizar o formato e tipo de suporte correctos. É útil nos casos em que é necessário especificar apenas o suporte de impressão através do título AE.
- Utilizar um ficheiro Custom Job Settings (Definições personalizadas da tarefa) para especificar o tipo/formato de suporte de impressão pretendido. Os ficheiros Custom Job Settings (Definições personalizadas da tarefa) são especialmente úteis quando é necessário controlar vários Job Settings na impressora, e não ao nível da aplicação DICOM.

# Utilizar ficheiros Job Settings (Definições da tarefa) com o DICOM

Ocasionalmente, é possível que uma definição suportada pelo gerador de imagens Horizon não possa ser especificada na aplicação DICOM. A utilização da funcionalidade *Job Settings* (Definições da tarefa) do gerador de imagens poderá permitir contornar essa limitação.

O gerador de imagens Horizon suporta ficheiros Job Settings (Definições da tarefa) múltiplos; cada ficheiro pode definir conjuntos de definições de folha e imagem que são únicos. Um ficheiro Job Settings (Definições da tarefa) pode especificar valores para parte ou para a totalidade das definições relativas à folha e à imagem. As definições incluem o tipo e o formato do suporte de impressão, cor das margens, Dmax ou Dmin, etc.

## Categorias de Job Settings (Definições da tarefa)

Existem duas categorias de Job Settings (Definições da tarefa):

- **Ficheiros System Job Settings (Definições de sistema da tarefa).** Estes ficheiros Job Settings (Definições da tarefa) vêm pré-configurados de origem no gerador de imagens Horizon. Incluem definições para cada combinação de tipo e formato de suporte de impressão, para os três tabuleiros de saída e para as três prioridades das tarefas. Para consultar a lista completa dos ficheiros Job Settings (Definições da tarefa) de sistema, consulte o Anexo B.
- **Custom Job Settings (Definições personalizadas da tarefa).** Estas definições são criadas no posto do utilizador. Podem ser introduzidas através do painel de controlo ou enviando um ficheiro de texto para o gerador de imagens utilizando o protocolo FTP ou LPR. O procedimento de criação de ficheiros Job Settings personalizados encontra-se descrito no *Manual técnico do gerador de imagens Horizon*.

## *Especificar um ficheiro Job Settings (Definições da tarefa) a partir da aplicação DICOM do utilizador*

Uma vez que o gerador de imagens Horizon suporta múltiplos ficheiros Job Settings (Definições da tarefa), e dado que esses ficheiros são controlados através da introdução de Called AE Titles (Títulos AE pedidos) especiais, é comum ter várias configurações de impressora definidas numa aplicação DICOM de utilizador, todas apontando para um único gerador de imagens Horizon. Uma estratégia de configuração típica cria perfis separados por tipo e formato de suporte de impressão.

Por exemplo, o ficheiro System Job Settings (Definições de sistema da tarefa) que especifica a película azul **DirectVista** 8 x 10 é o **8x10-dvfb**. Para especificar a película azul **DirectVista** 8 x 10 numa tarefa de impressão, a aplicação DICOM do utilizador utilizaria o **8x10-dvfb** como Called AE Title (Título AE pedido) ao iniciar a sessão Print Service Class (Classe do serviço de impressão) no gerador de imagens Horizon. A aplicação DICOM do utilizador poderá também imprimir a cores. Logo, existirá uma segunda configuração de impressora no SCU com o título AE **a-cvp**.

O gerador de imagens Horizon também admite IP aliasing para alguns sistemas não têm suporte para configuração de mais do que um título AE por endereço IP. Para obter mais informações sobre a implantação de múltiplos endereços IP e a impressão DICOM no gerador de imagens Horizon, consulte o *Manual técnico do gerador de imagens Horizon*.

## *Hierarquia das definições utilizadas pelo gerador de imagens Horizon*

Nas tarefas de impressão DICOM, o gerador de imagens Horizon utiliza a seguinte sequência para determinar quais as definições de folha e imagem que deverá usar:

1. Ficheiro Job Settings (Definições da tarefa) especificado (sistema ou personalizadas).
2. Caso existam definições de folha ou imagem que não estejam especificadas no ficheiro Job Settings (Definições da tarefa), consulta as definições da aplicação DICOM.
3. Caso existam definições de folha ou imagem que não estejam especificadas no ficheiro Job Settings (Definições da tarefa) ou na aplicação DICOM, utiliza as Default User Settings (Predefinições do utilizador) do gerador de imagens.

Para obter mais informações sobre a hierarquia das definições, consulte a Declaração de conformidade DICOM e o *Manual técnico do gerador de imagens Horizon*.

# 5

# Imprimir a partir do Windows via PostScript

A abordagem dos procedimentos de impressão referidos neste capítulo pressupõe que:

- A opção de suporte PostScript está instalada no gerador de imagens Horizon.
- O gerador de imagens Horizon foi configurado como uma impressora pessoal do Windows na estação de trabalho, utilizando o controlador de impressão PostScript Horizon.
- Está a enviar tarefas de impressão a partir de uma aplicação Windows (Windows 98, Me, NT 4.0, 2000 ou XP).
- Está familiarizado, em termos gerais, com a forma de imprimir numa impressora pessoal a partir de aplicações Windows.

Os resumos técnicos referentes ao controlador de impressão PostScript Horizon (Horizon PostScript Driver Technical Briefs), disponíveis em formato PDF no CD-ROM Horizon PostScript Drivers, contêm instruções completas sobre a instalação de um gerador de imagens Horizon como uma impressora pessoal.

Para saber como enviar ficheiros PostScript a partir de um Macintosh, consulte o *Manual do utilizador do gerador de imagens Horizon*.

Para saber como enviar ficheiros PostScript a partir do UNIX ou Linux, consulte o *Manual do utilizador do gerador de imagens Horizon*.

# Introdução ao PostScript

A tecnologia de impressão PostScript foi desenvolvida para oferecer resultados de impressão consistentes e previsíveis a partir de computadores de qualquer uma das plataformas principais, e em qualquer dispositivo de impressão que a suporte.

Foram lançadas três tecnologias PostScript desde o seu aparecimento: nível 1, nível 2 e a versão mais recente, o nível 3. O gerador de imagens Horizon suporta os três níveis.

# Imprimir a partir de aplicações Windows

Para obter informações pormenorizadas sobre as tarefas de impressão e os parâmetros de folha e imagem, consulte o *Manual técnico do gerador de imagens Horizon*.

### Observações relativas às alterações de parâmetros PostScript

- Para evitar resultados imprevisíveis, altere apenas as predefinições dos parâmetros do gerador de imagens Horizon que são indicados no *Manual técnico*.
- As definições alteradas através das caixas de diálogo PostScript terão precedência sobre as definições feitas no gerador de imagens.

## *Alterar os parâmetros PostScript Horizon - Windows 2000 e XP*

***OBSERVAÇÃO:*** *Este procedimento pressupõe que o controlador PostScript do gerador de imagens Horizon já foi instalado na estação de trabalho. Para obter mais informações, consulte o resumo técnico "Windows 2000 Driver Installation — Horizon" (Instalação do controlador do Windows 2000 - Horizon) ou "Windows XP Driver Installation — Horizon" (Instalação do controlador do Windows XP - Horizon). Para obter informações sobre as outras versões do Windows, consulte o* Manual do utilizador Horizon.

**Para alterar os parâmetros PostScript no Windows 2000 e XP**

1. Inicie a tarefa de impressão a partir da aplicação Windows.

   É apresentada a caixa de diálogo Print (Imprimir).

2. Certifique-se de que o gerador de imagens Horizon é a impressora seleccionada.

3. Clique no botão **Properties (Propriedades)**.

   É apresentada a caixa de diálogo Document Properties (Propriedades de documento).

4. Clique no botão **Advanced (Avançadas)**.

   É apresentada a caixa de diálogo Advanced Options (Opções avançadas).

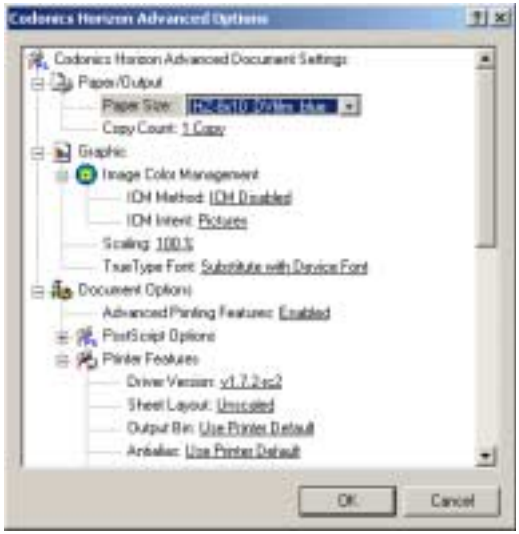

5. Especifique uma combinação de formato e tipo de suporte de impressão Horizon na lista pendente **Paper Size (Tamanho do papel)**. Os suportes de impressão Horizon começam por "HZ".
6. Para especificar qualquer uma das outras definições dos parâmetros PostScript Horizon, desloque o ecrã para a lista de parâmetros **Printer Features (Funcionalidades da impressora)**.
7. Quando terminar a configuração das definições, clique em **OK** para guardar as alterações.

   As definições que guardou serão utilizadas durante a actual sessão da aplicação que está a utilizar para imprimir. Se iniciar uma nova sessão da aplicação ou se imprimir a partir de uma aplicação diferente, os parâmetros retomarão os valores predefinidos.

6

# Predefinições das tarefas de impressão

Todas as tarefas de impressão têm parâmetros associados que controlam a forma como a tarefa será processada (tipo e formato, dimensionamento, valor gama, contraste, etc.).

O gerador de imagens Horizon dispõe de um conjunto completo de *predefinições* de todos os parâmetros de tipo/formato de suporte e de imagem de uma tarefa de impressão. As predefinições podem ser visualizadas e alteradas através do painel de controlo. As predefinições são aplicadas quando nenhuma fonte, como a aplicação ou o controlador PostScript, indica quais são as definições.

**CUIDADO** Tenha cuidado ao alterar as predefinições do gerador de imagens. As alterações poderão afectar as impressões feitas por outros utilizadores. Utilize as Job Settings (Definições da tarefa) para não afectar outros utilizadores.

A maioria das aplicações DICOM suporta algumas, ou até mesmo todas, as definições de imagem e folha. Entre as definições mais vulgarmente suportadas incluem-se as Dmin, Dmax e linhas de corte.

Uma vez que todas as definições apresentadas no painel de controlo aparecem também no controlador PostScript, é geralmente mais prático executar as alterações no controlador do que no painel de controlo do gerador de imagens Horizon.

Consulte o *Manual técnico do gerador de imagens Horizon* para ler uma descrição sumária dos parâmetros das definições de impressão que podem ser alterados.

# Alterar as Default Settings (Predefinições)

## Alterar a predefinição de tipo e formato de suporte de impressão

Existe um suporte de impressão predefinido para as imagens a preto e branco e outro para as imagens a cores.

Em termos práticos, o controlador PostScript ou a aplicação DICOM irá sobrepor-se à definição Default Media (Suporte predefinido). A definição Default Media (Suporte predefinido) está disponível no pequeno número de instalações às quais este caso não se aplica.

Quando o gerador de imagens recebe uma imagem a preto e branco, imprime-a no suporte e formato de impressão predefinidos, se não existir outra indicação. Da mesma forma, quando o gerador de imagens recebe uma imagem a cores, imprime-a no suporte e no formato de impressão a cores predefinidos.

**Para aceder às definições da opção Default Media (Suporte predefinido)**

1. Prima a tecla MENU.
2. Utilize as teclas ▲ e ▼ para seleccionar a opção **Default Media (Suporte predefinido)** e, em seguida, prima a tecla ENTER.
3. Seleccione o tipo de imagem pretendido, **Grayscale (Preto e branco)** ou **Color (A cores)**. É apresentada uma opção de menu de configuração por cada tipo de suporte de impressão disponível suportado pelo gerador de imagens.

Para além das opções de configuração, o menu Default Media (Suporte predefinido) contém também uma opção de reposição das predefinições.

## *Alterar as Default User Settings (Predefinições do utilizador)*

As Default User Settings (Predefinições do utilizador) encontram-se no Main Menu (Menu principal), no nível de administração.

**Para aceder às Default User Settings (Predefinições do utilizador)**

1. Prima a tecla ◀ e, enquanto a prime, premir a tecla MENU.
2. Utilize as teclas ▲ e ▼ para seleccionar a opção **Default User Settings (Predefinições do utilizador)** e, em seguida, prima a tecla ENTER. É apresentada uma opção de menu de configuração por cada tipo de suporte de impressão disponível suportado pelo gerador de imagens.

Para além das opções de configuração, o menu Default User Settings (Predefinições do utilizador) contém também uma opção de reposição das predefinições.

**CUIDADO** Se as definições do gerador de imagens tiverem sido alteradas com base nas definições de fábrica **antes** de o gerador ter sido expedido (por exemplo, para acomodarem uma configuração OEM especial), a reposição das definições de fábrica não irá repor as definições "de comercialização". Em vez disso, a reposição repõe os valores da configuração de fábrica normais.

**CUIDADO** A reposição dos valores de fábrica vai afectar as impressões feitas pelos outros utilizadores. Tenha cuidado ao alterar as predefinições. Normalmente, é melhor especificar as definições dos parâmetros de folha e imagem na aplicação DICOM ou a partir das definições PostScript da impressora ou, ainda, utilizando um ficheiro Job Settings (Definições da tarefa) que contém os valores pretendidos. Para obter mais informações sobre os ficheiros Job Settings (Definições da tarefa), consulte o *Manual técnico do gerador de imagens Horizon*.

# 7 Manutenção preventiva

## Programa de manutenção recomendado

As principais causas de degradação do desempenho e da qualidade de imagem são a sujidade e o pó. Execute periodicamente a manutenção preventiva indicada.

**Table 7-1. Programa de manutenção recomendado**

| Manutenção | Frequência | Descrição |
|---|---|---|
| Limpar a cabeça de impressão térmica e o porta-objectiva | • A cada 1000 folhas.<br>• Se forem observados problemas de qualidade de imagem.<br>• Se ocorrer uma acumulação visível de sujidade. | página 7-3 |
| Limpar o rolo e a barra-guia de alimentação | • A cada 1000 folhas.<br>• Se forem observados problemas de qualidade de imagem.<br>• Se ocorrer uma acumulação visível de sujidade.<br>• Se o gerador de imagens tiver dificuldades de impressão. | página 7-3 |
| Limpar as borrachas do alimentador | • A cada 1000 folhas, ou menos, se o gerador de imagens operar em condições de sujidade.<br>• Se o gerador de imagens tiver dificuldades em recolher as folhas da cassete.<br>• Se o gerador de imagens tiver dificuldades de impressão. | página 7-8 |

**Table 7-1. Programa de manutenção recomendado (cont.)**

| Manutenção | Frequência | Descrição |
|---|---|---|
| Limpar o leitor de código de barras | A cada 12 meses. | *Manual de Utilizador Horizon* |
| Limpar área da cassete, a área de saída da folha, os tabuleiros de saída, o fundo e a caixa do gerador de imagens com o material de limpeza dos rolos (consultar "Conjuntos de limpeza Horizon" em baixo) | A cada 2000 folhas, para eliminar a acumulação de pó e evitar que a sujidade entre para dentro do gerador de imagens. | *Manual de Utilizador Horizon* |
| Calibragem da película | Esta calibragem é feita automaticamente sempre que se insere uma cassete nova pela primeira vez. Pode também executar a calibragem manualmente em qualquer altura (por exemplo, se já decorreram mais de três meses desde que a cassete foi calibrada). | página 8-1 |

## Conjuntos de limpeza Horizon

O seguinte conjunto de limpeza está disponível:

- O kit de limpeza do cilindro de impressão e da cabeça de impressão Horizon (nº de catálogo SP-00118) inclui o cabeçote de impressão térmico especial e os lenços de rolo de impressão necessários para limpar o cabeçote de impressão térmico, o cilindro, a guia doadora e os roletes de coleta.
- O kit de limpeza do leitor de código de barras Horizon (nº de catálogo SP-00130) inclui os cotonetes necessários para limpar a janela do leitor de código de barras.

Para encomendar mais conjuntos de limpeza, contacte a Codonics:

**Telefone:** **+1.440.243.1198**
**Chamada grátis:** **800.444.1198 (apenas nos EUA)**
**Fax:** **+1.440.243.1334**
**Web:** **www.codonics.com**

# Limpar a cabeça de impressão térmica e o rolo

1. Prima a tecla MENU do gerador de imagens.

   O Main Menu (Menu principal) é apresentado.

2. Seleccione a opção de menu **Open Top Cover (Abrir tampa superior)**.

   O gerador de imagens pára e, após um minuto para arrefecimento dos componentes internos, a tampa superior abre-se parcialmente.

3. Abra completamente a tampa.

**AVISO Quando a tampa do gerador de imagens estiver aberta, toque somente nos componentes internos de cor verde (excepto as borrachas do alimentador, examine a figura na página xxii). Retire anéis, gravatas, jóias e outros itens, e prenda o cabelo para trás para que não caia no interior do equipamento e fique preso no aparelho.**

   Se estiver instalada uma fita de cor, avance para o ponto 4. Caso contrário, vá para o ponto 7.

4. Remova a fita de cor como mostra a figura seguinte.

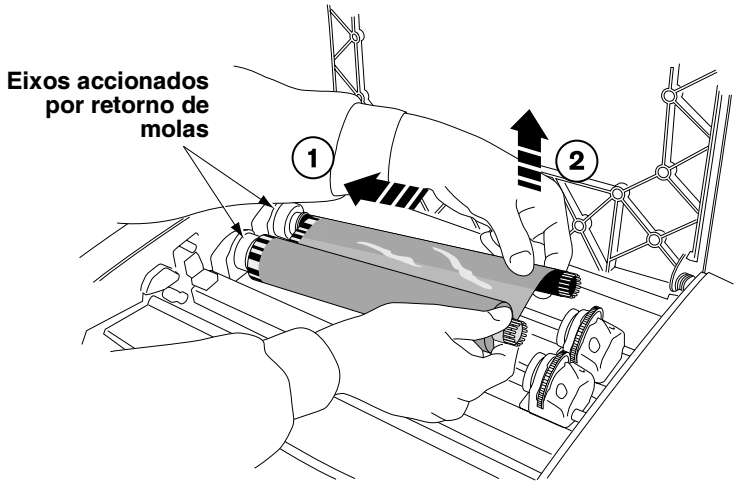

***OBSERVAÇÃO:*** *Tome cuidado para proteger a fita do pó e da sujidade enquando estiver fora do gerador de imagens. Evite apoiar a fita sobre a mesa; a energia estática atrai o pó da superfície da mesa.*

5. No menu **Open Top Cover (Abrir a tampa superior)**, seleccione a opção de menu **Move Ribbon Carriage (Mover carretel da fita)**.
6. Prima a tecla ▼ para mover o carretel da fita para baixo e para fora do caminho.
7. Localize a porta-objectiva e a mira de impressão, mostrados na figura seguinte.

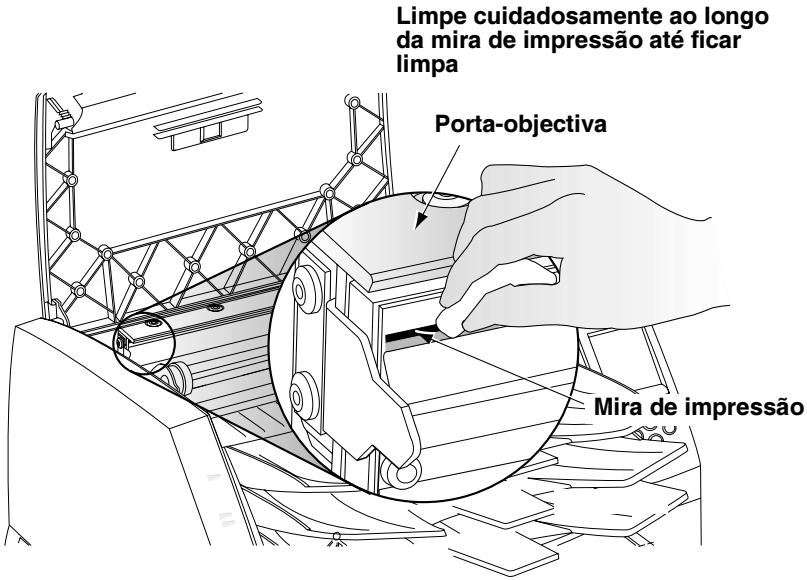


**CUIDADO** Para evitar causar danos à cabeça de impressão térmica:

- Utilize apenas o material de limpeza da cabeça de impressão para limpar.
- Não toque na superfície de vidro da cabeça de impressão térmica com os dedos; é recomendável utilizar luvas.

**AVISO A cabeça de impressão térmica pode estar quente.**

8. Com o material de limpeza fornecido com o conjunto de limpeza do gerador de imagens, limpe cuidadosamente para frente e para trás toda a extensão da linha da mira de impressão exercendo pressão moderada. O material de limpeza pode ficar descolorido. Repita o movimento para frente e para trás até que a mira de impressão esteja completamente limpa.
9. Remova toda a sujidade ou outros contaminantes da porta-objectiva.
10. Olhando para dentro pela lateral do gerador de imagens, localize o rolo laranja ou a barra-guia de alimentação branca, mostrada na figura seguinte.

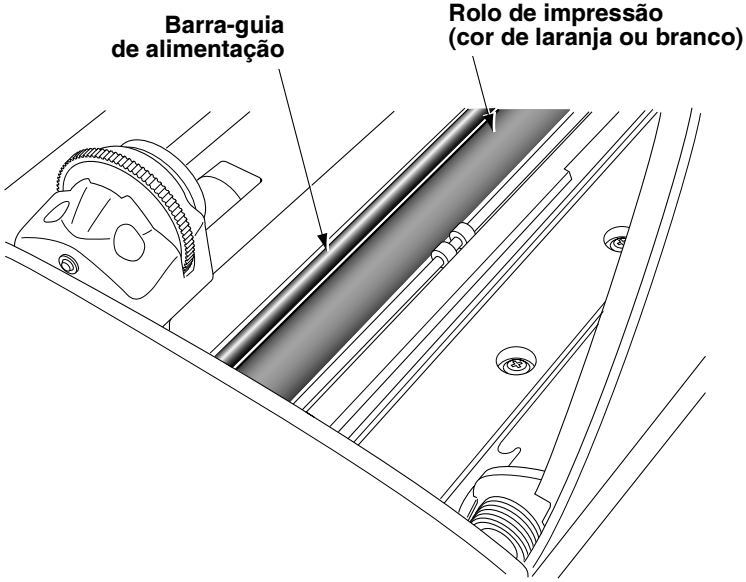


11. Se o menu **Move Ribbon Carriage (Mover carretel da fita)** for apresentado, prima a tecla ◀ para voltar ao menu **Open Top Cover (Abrir tampa superior)**.
12. No menu **Open Top Cover (Abrir tampa superior)**, seleccione a opção de menu **Rotate Platen (Rodar rolo de impressão)**.

    O menu **Rotate Platen (Rodar rolo de impressão)** é apresentado.

13. Utilizando o material de limpeza do rolo de impressão fornecido com o conjunto de limpeza do gerador de imagens, esfregue o rolo apenas num sentido e ao longo de todo o seu comprimento, de ponta a ponta, até que todos os contaminantes visíveis tenham sido removidos. Não esfregue para frente e para trás.

    Prima as teclas ▲ ou ▼ para rodar pouco a pouco o rolo de maneira que possa limpar toda a sua superfície.

**CUIDADO** Utilize apenas o material de limpeza do rolo de impressão quando limpar o rolo. Podem ocorrer danos no rolo de impressão se o material de limpeza da cabeça de impressão for utilizado.

14. Limpe todo o pó, ou outros contaminantes, da barra-guia de alimentação, utilizando o material de limpeza do rolo ou da cabeça de impressão fornecido com o conjunto de limpeza do gerador de imagens.
15. Aguarde a secagem completa da cabeça e do rolo de impressão térmica.

**CUIDADO** A cabeça de impressão térmica deve estar completamente seca antes de o gerador de imagens poder ser utilizado. O reaquecimento da cabeça enquanto ainda está húmida causará danos.

    Caso precise de recolocar a fita de cor, vá para o ponto 16. Caso contrário, vá para o ponto 18.

16. No menu **Open Top Cover (Abrir a tampa superior)**, seleccione a opção de menu **Move Ribbon Carriage (Mover carretel da fita)**. Prima a tecla ▲ para mover o carretel da fita para cima, para que possa recolocar a fita de cor.

17. Recoloque a fita de cor como mostra a figura seguinte.

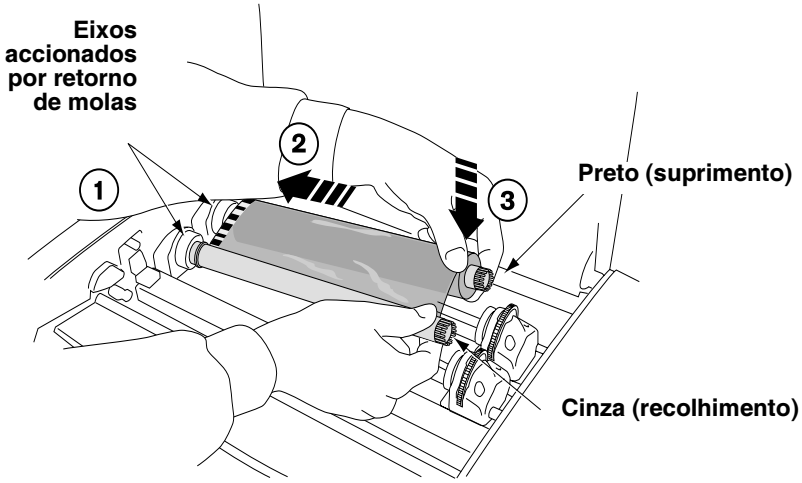


18. Feche a tampa superior.

# Limpar as borrachas do alimentador

Alguns utilizadores do Horizon podem preferir utilizar a cassete de limpeza Horizon para limpar as borrachas do alimentador, em vez de utilizar o material de limpeza do rolo de impressão. Pode encomendar a cassete de limpeza Horizon, referência SP-00279, com o representante Codonics.

1. Prima a tecla PAUSE (Pausar) e espere até que o gerador de imagens entre no estado de pausa.
2. Remova os tabuleiros de saída, como mostra a figura seguinte.

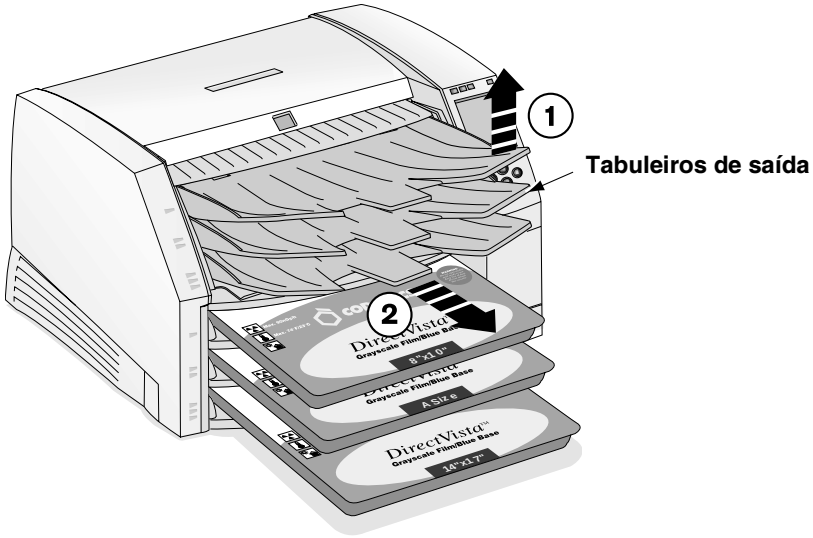

**AVISO Quando a tampa do gerador de imagens estiver aberta, toque somente nos componentes internos de cor verde (excepto as borrachas do alimentador, examine a figura na página xxii). Retire anéis, gravatas, jóias e outros itens, e prenda o cabelo para trás para que não caia no interior do equipamento e fique preso no aparelho.**

3. Coloque os tabuleiros de saída sobre uma superfície plana, como mostra a figura seguinte.

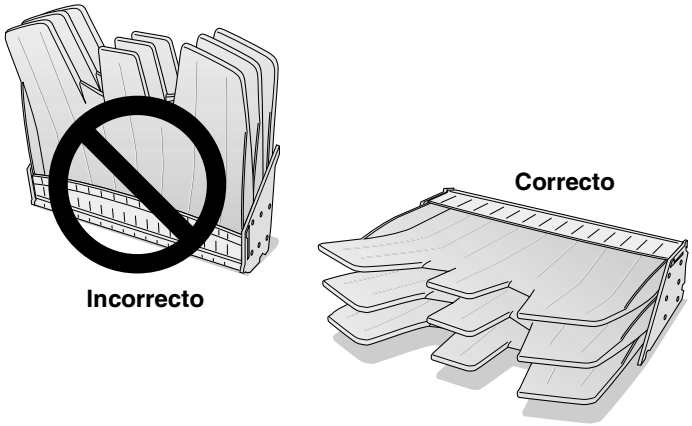


4. Remova todas as cassetes de papel das ranhuras de alimentação.
5. Localize as borrachas do alimentador.

   Existem três alimentadores, um para cada ranhura de alimentação. O alimentador colocado mais acima é mostrado na figura seguinte.

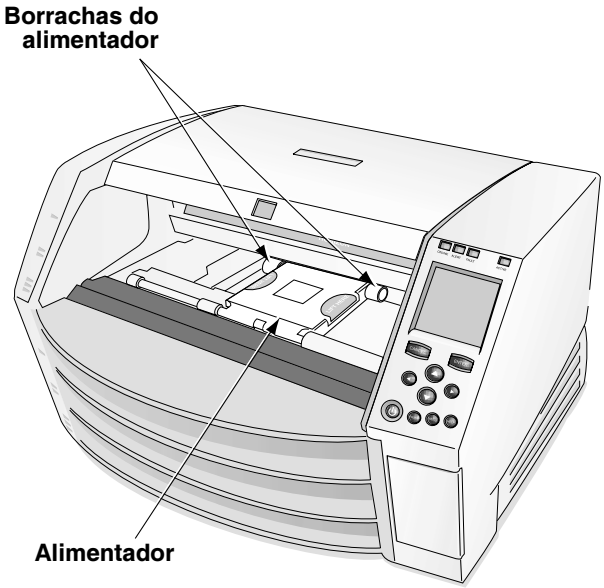

6. Utilizando o material de limpeza do rolo de impressão fornecido com o conjunto de limpeza do gerador de imagens, limpe à volta de cada borracha. O material de limpeza pode ficar descolorido.

**CUIDADO** Não toque nas borrachas do alimentador com os dedos; a gordura da pele é difícil de remover e pode acabar por danificá-las.

**CUIDADO** Utilize apenas o material de limpeza do rolo de impressão para limpar as borrachas. Se utilizar o material de limpeza da cabeça de impressão, poderá danificar as borrachas.

7. Aguarde a secagem completa das borrachas do alimentador.
8. Recoloque os tabuleiros de saída e quaisquer cassetes de papel que tenham sido removidas.

# 8

# Calibragem da película



A calibragem da película é o processo de caracterização de uma dada combinação de gerador de imagens e película **DirectVista** a preto e branco, de forma a permitir que o gerador de imagens compense as variações que existem de gerador para gerador e de cassete para cassete de alimentação.

Quando se coloca uma cassete de película a preto e branco **DirectVista** pela primeira vez no gerador de imagens, este imprime uma folha de teste e lê a folha com o densitómetro incorporado, executando em seguida a calibragem com base nos resultados.

Também pode executar manualmente a calibragem da película.

**Para executar a calibragem da película**

1. Prima a tecla MENU.

   O Main Menu (Menu principal) é apresentado.

2. Seleccione as seguintes opções de menu:

   **Utilities (Utilitários)**
   **Film Calibrate (Calibrar película)**

   É apresentado o menu Film Calibration (Calibragem da película), que permite ao utilizador seleccionar a ranhura de alimentação (referidas como Cassete 1, 2 ou 3) que contém a película a preto e banco **DirectVista**.

3. Seleccione a ranhura de alimentação adequada e, em seguida, prima a tecla ENTER.

   O gerador de imagens imprime uma folha de teste e recalibra a cassete com base no resultado.

***OBSERVAÇÃO:*** *Se a ranhura de alimentação seleccionada não contiver película a preto e branco* ***DirectVista****, a calibragem não é executada.*

# 9

# Resolução de problemas

## Fontes de informação de estado

### Painel de controlo

O painel de controlo dispõe dos indicadores **ALERT (AVISO)** e **FAULT (FALHA)**, que se acendem quando o gerador de imagens necessita de atenção.

### Registo de erros

O gerador de imagens regista os erros num ficheiro.

1. Prima a tecla MENU.

   O Main Menu (Menu principal) é apresentado.

2. Seleccione as seguintes opções de menu:

   **Utilities (Utilitários)**
   **Error Log (Registo de erros)**

### Ajuda interactiva das mensagens apresentadas

Para apresentar um texto de ajuda relacionado com a mensagem apresentada na janela Status (Estado), desloque a seta de selecção para a mensagem e, em seguida, prima a tecla HELP (Ajuda).

# Quadros de resolução de problemas

**Table 9-1. Resolução de problemas de arranque e de tarefas de impressão**

| Problema | Causas possíveis | Solução |
|---|---|---|
| O gerador de imagens não liga quando se pressiona a tecla ⏻ (alimentação) do painel de controlo. | O gerador de imagens não está ligado. | Prima o interruptor situado na parte posterior do gerador de imagens, colocando-o na posição **1** (ligado) e, em seguida, prima novamente a tecla ⏻ do painel de controlo (consulte "Ligar o gerador de imagens pela primeira vez" na página 1-8). |
| | O cabo de alimentação não está ligado correctamente. | Desligue e volte a ligar o cabo de alimentação no gerador de imagens. |
| | A tomada não tem corrente. | Experimente ligar outro dispositivo à tomada para verificar se tem corrente. Se a tomada não tiver corrente, tente saber qual é a causa. |
| | O fusível interno ou a fonte de alimentação não está a funcionar correctamente. | A fonte de alimentação interna tem um fusível integrado que **não** deve ser substituído pelo utilizador. Contacte a assistência técnica. |
| O painel de controlo apresenta um erro durante o arranque. | Falhou a inicialização de um componente de hardware; falha de componente. | Desligue a alimentação colocando o interruptor situado na parte posterior do gerador de imagens na posição **0** (desligado). Espere 10 segundos. Consulte "Ligar o gerador de imagens pela primeira vez" na página 1-8. Se isto não resolver o problema, tome nota da mensagem de erro e contacte a assistência técnica. |

**Table 9-1. Resolução de problemas de arranque e de tarefas de impressão (cont.)**

| Problema | Causas possíveis | Solução |
|---|---|---|
| O gerador de imagens não responde quando se primem as teclas do painel de controlo. | O software do gerador de imagens teve uma falha. | Prima, sem largar, a tecla ⏻ do painel de controlo, para forçar o gerador de imagens a desligar. Espere que o gerador de imagens se desligue e, em seguida, prima novamente a tecla ⏻ para o ligar outra vez.<br><br>Se isto não resolver o problema, desligue a alimentação. Consulte "Ligar o gerador de imagens pela primeira vez" na página 1-8.<br><br>Se isto não resolver o problema, contacte a assistência técnica da Codonics. |
| Foram enviadas tarefas de impressão, mas o indicador luminoso **ACTIVE (ACTIVIDADE)** nunca fica intermitente. | O gerador de imagens tem um problema interno ou a ligação de rede tem um problema. | Verifique se o cabo de rede está ligado correctamente.<br><br>Verifique se as definições de rede do gerador de imagens Horizon estão correctas.<br><br>Verifique se o endereço IP do gerador de imagens Horizon está definido correctamente no anfitrião que está a enviar a tarefa de impressão. |
| | Tentativa de utilização de uma funcionalidade que não é suportada (por exemplo, o suporte de impressão ou a origem — DICOM ou PostScript — não é suportado pelo gerador de imagens). | Verifique se está a utilizar apenas funcionalidades que adquiriu para o gerador de imagens e que foram activadas. |
| | Expirou uma funcionalidade chave temporária. | Consulte o registo de erros utilizando a função Error Log (Registo de erros) e veja se alguma funcionalidade exigida não está activada. Contacte o seu representante Codonics para adquirir uma chave permanente da funcionalidade. |

**Table 9-1. Resolução de problemas de arranque e de tarefas de impressão (cont.)**

| Problema | Causas possíveis | Solução |
|---|---|---|
| As imagens são transferidas mas não é impressa nenhuma folha. | Não foi introduzido o suporte de impressão correcto. | Consulte a mensagem apresentada na janela de estado do painel de controlo e coloque no gerador de imagens o tipo de suporte de impressão pedido. |
| | Expirou uma funcionalidade chave temporária. | Consulte o registo de erros utilizando a função Error Log (Registo de erros) e veja se alguma funcionalidade exigida não está activada. Contacte o seu representante Codonics para adquirir uma chave permanente da funcionalidade. |
| | Tentativa de utilização de uma funcionalidade que não é suportada. | Verifique se está a utilizar apenas funcionalidades que adquiriu para o gerador de imagens e que foram activadas. |
| A imagem é transferida, mas a célula da imagem na folha impressa está vazia. Em vez da imagem, a célula contém a mensagem: "image processing failed" (Falha no processamento da imagem). | Formato de ficheiro de imagem desconhecido ou danificado. | Certifique-se de que as imagens enviadas para o gerador de imagens estão num dos formatos suportados.<br><br>Certifique-se de que a aplicação que está a enviar as imagens não está a enviar imagens danificadas ou incompletas.<br><br>Reinstale o software do gerador de imagens. |
| As definições de folha e/ou imagem nas folhas impressas não reflectem as definições introduzidas através do painel de controlo. | As definições introduzidas através da interface da aplicação DICOM como Job Setting (Definições da tarefa) sobrepõem-se às User Default Settings (Predefinições do utilizador) do gerador de imagens. | Para utilizar as Default User Settings (Predefinições do utilizador) especificadas no painel de controlo, seleccione um Called AE Title (Título AE pedido) que não especifique quaisquer parâmetros Job Settings (Definições da tarefa) (Print_SCP, por exemplo). Além disso, não especifique nenhumas definições personalizadas através da interface da aplicação DICOM ou das definições PostScript de impressão. Todas as definições irão obedecer às Default User Settings (Predefinições do utilizador). |

**Table 9-1. Resolução de problemas de arranque e de tarefas de impressão (cont.)**

| Problema | Causas possíveis | Solução |
|---|---|---|
| O ecrã Status (Estado) indica "Head cooling, please wait ..." (Cabeça a arrefecer, aguarde...) durante um período de tempo prolongado (superior a um minuto) ou esta mensagem é apresentada com frequência. | Ventilação inadequada. | Deixe uma área livre com um mínimo de 10 cm (4 pol.) atrás e nos lados do gerador de imagens.<br><br>Desloque o gerador de imagens para um local mais fresco. |

**Table 9-2. Resolução de problemas de encravamento**

| Problema | Causas possíveis | Solução |
|---|---|---|
| Folhas encravadas ou puxadas incorrectamente. | O gerador de imagens está a ser utilizado numa zona em que a humidade registada está fora do intervalo (por excesso ou por defeito) especificado para o gerador. Este factor pode fazer com que as folhas se encaracolem. | Verifique se o suporte de impressão está encaracolado ou deformado de outro modo. Se estiver deformado, substitua o suporte de impressão. Tente controlar a temperatura e a humidade do local onde o gerador de imagens está instalado ou desloque-o para um local mais adequado. |
| | A folha ainda está encravada no gerador de imagens. | Se ainda estiver uma folha encravada no gerador de imagens, retire-a (consulte "Desencravar uma folha" na página 9-12). |
| | Sujidade nas borrachas do alimentador ou no rolo de impressão. | Limpe o rolo de impressão (consulte a secção "Limpar a cabeça de impressão térmica e o rolo" na página 7-3) e as borrachas do alimentador (consulte "Limpar as borrachas do alimentador" na página 7-8). |
| | As folhas nas cassetes estão encravadas devido ao calor, humidade ou armazenamento inadequado. | Para evitar que as folhas se colem umas às outras, armazene as cassetes na vertical (tal como estão nas embalagens em que são comercializadas), e não deitadas. |
| | O tabuleiro de saída está cheio. | Retire as folhas do tabuleiro de saída. |

**Table 9-3. Resolução de problemas de qualidade de imagem**

| Problema | Causas possíveis | Solução |
|---|---|---|
| Riscos (abrasão) na folha. | Existe sujidade na cabeça de impressão térmica ou uma mancha ou abrasão num dos componentes do percurso do suporte de impressão. | Limpe a cabeça de impressão térmica (consulte "Limpar a cabeça de impressão térmica e o rolo" na página 7-3).<br><br>Execute os procedimentos gerais de limpeza (consulte *Manual de Utilizador Horizon*). |
| Manchas ou estrias irregulares na folha. | Pó na folha. | Limpe a cabeça de impressão térmica e o rolo de impressão (consulte a secção "Limpar a cabeça de impressão térmica e o rolo" na página 7-3).<br><br>Execute os procedimentos gerais de limpeza (consulte *Manual de Utilizador Horizon*). |
| Linhas verticais visíveis, brancas, de bordos definidos em todas as folhas. | Componente da cabeça de impressão térmica fora do sítio ou cabo danificado. | É necessário um novo cabo ou uma nova cabeça de impressão. Contacte a assistência técnica. |
| Estrias verticais ao longo de toda a folha. | É necessário calibrar a cabeça de impressão térmica. | Calibre a cabeça de impressão térmica (consulte o *Manual técnico do Horizon*). |
| Manchas escuras repetidas a espaços regulares na folha. | Pó no rolo de impressão. | Limpe o rolo de impressão (consulte a secção "Limpar a cabeça de impressão térmica e o rolo" na página 7-3). |
| Estrias multicolores escadeadas na folha de cor. | A fita poderá estar enrugada no rolo de impressão ou a fita está danificada. | Instale uma nova fita [consulte "Mudar a fita (ChromaVista)" na página 3-7] e imprima novamente. |

**Table 9-4. Resolução de problemas de cassete e fita**

| Problema | Causas possíveis | Solução |
|---|---|---|
| As folhas impressas caem do gerador de imagens. | O tabuleiro de saída está cheio.<br><br>O gerador de imagens está inclinado para a frente. | Retire as folhas do tabuleiro de saída.<br><br>Levante ligeiramente a superfície sob os pés frontais do gerador de imagens. |

**Table 9-4. Resolução de problemas de cassete e fita (cont.)**

| Problema | Causas possíveis | Solução |
|---|---|---|
| O gerador de imagens não consegue ler o código de barras da cassete. | Se a cassete estiver válida, a etiqueta do código de barras poderá estar numa posição errada ou a janela do leitor de código de barras poderá estar suja. | Verifique a posição da etiqueta do código de barras e/ou limpe a janela do leitor de código de barras. Se esse procedimento não funcionar, introduza manualmente o número do código de barras (consulte o *Manual do utilizador do Horizon*). |
| O gerador de imagens indica que o código de barras é inválido. | O código de barras da cassete tem um problema. | Contacte o seu representante Codonics. |
| O gerador de imagens indica que o suporte de impressão está contaminado ou que o número de folhas foi ultrapassado. | Foram introduzidas folhas adicionais na cassete de alimentação, para além das contidas originalmente na embalagem. | Por razões de controlo de qualidade, o utilizador não pode adicionar folhas a uma cassete de alimentação. |
| | A impressora tem estado a encravar. | Execute os procedimentos gerais de limpeza (consulte o *Manual de Utilizador Horizon*). |
| O gerador de imagens indica que é necessário inserir o suporte de impressão. | Foi recebida uma tarefa de impressão que requer um tipo/formato de suporte de impressão que não está actualmente inserido no gerador de imagens. | Insira a cassete apropriada ou apague a fila de impressão para remover essa tarefa de impressão (consulte "Eliminar tarefas de impressão" na página 9-21). |
| | A cassete está colocada mas inserida incorrectamente. | Volte a inserir a cassete. |
| O gerador de imagens não reconhece que a cassete está inserida. | Se o gerador de imagens não reagir à introdução da cassete em nenhuma das ranhuras, o software poderá estar a funcionar incorrectamente. | Reinicie o gerador de imagens. |
| | Os sensores da cassete estão sujos. | Limpe os sensores das cassetes. Contacte a assistência técnica para obter mais informações. |
| | Se apenas uma das ranhuras não estiver a funcionar, os sensores dessa ranhura poderão estar avariados. | Transfira a cassete para uma ranhura diferente. Em seguida, contacte a assistência técnica. |
| O gerador de imagens indica que uma cassete de suporte de impressão não é suportada. | O gerador de imagens não suporta essa opção de tipo/formato de suporte de impressão. | Contacte o seu representante Codonics para adquirir essa opção de suporte de impressão. |

**Table 9-4. Resolução de problemas de cassete e fita (cont.)**

| Problema | Causas possíveis | Solução |
|---|---|---|
| O gerador de imagens indica que é necessário inserir os tabuleiros de saída. | Os tabuleiros de saída não estão instalados ou estão instalados incorrectamente. | Instale correctamente os tabuleiros de saída. |
| O painel de controlo indica que não há nenhuma fita instalada, apesar de estar uma fita instalada. | A fita instalada não é uma fita Codonics. | Tem de utilizar uma fita Codonics. |
| | O sensor da fita está avariado. | Contacte a assistência técnica. |
| A calibragem da película falhou. | A película é demasiado clara ou demasiado escura. | Experimente utilizar outra cassete ou mude a cassete de ranhura. |
| | A película está virada ao contrário. | Volte a folha de cima ao contrário e repita a calibragem. Se a calibragem foi bem-sucedida, contacte o suporte técnico se acreditar que todas as folhas na cassete tenham sido carregadas ao contrário. Por motivos de controle de qualidade, o suporte nunca deve ser recolocado na cassete. |
| | Um encravamento impediu que a película se deslocasse. | Verifique se ocorreu um encravamento (se sim, corrija-o). |
| | O gerador de imagens tem um problema. Por exemplo, o gerador de imagens puxou duas película ao mesmo tempo ou o gerador está fora do intervalo da temperatura de funcionamento. | Utilizando luvas de borracha, folheie o suporte de impressão. Para evitar que as folhas se colem umas às outras, armazene as cassetes na vertical (tal como estão nas embalagens em que são comercializadas), e não deitadas.<br><br>Certifique-se de que o gerador de imagens está a funcionar e de que a sala tem a temperatura e a humidade adequadas e dentro dos intervalos e funcionamento (consulte o Anexo A para conhecer as especificações de funcionamento). |

**Table 9-5. Resolução de problemas diversos**

| Problema | Causas possíveis | Solução |
|---|---|---|
| O painel de controlo indica "Invalid smart card" (Smart card inválido). | O Smart Card não está inserido correctamente. | Retire e insira o Smart Card. |
| | Está inserido um Smart Card incorrecto, pertencente a outro modelo de gerador de imagens. | Insira o Smart Card original, pertencente ao gerador de imagens. |
| | O Smart Card está danificado. | Contacte a assistência técnica para que seja realizada a substituição. |
| Erros de ligação na consola ou estação de trabalho a partir da qual estão a ser enviadas as tarefas de impressão DICOM. | Utilização do DICOM Lite no gerador de imagens e necessidade de mais ligações do que as oferecidas pelo DICOM Lite. | Contacte a assistência técnica para saber como fazer a actualização para o DICOM completo. |

# Quadros de mensagens de estado

## Mensagens de estado das cassetes comuns

O quadro seguinte apresenta as mensagens de estado das cassetes comuns.

**Table 9-6. Mensagens de estado das cassetes**

| Mensagem | Explicação |
|---|---|
| Barcode Error (Erro de código de barras) | Não é possível ler o código de barras da cassete. |
| Calibrating (A calibrar) | O gerador de imagens está a executar a calibragem.<br><br>Quando o gerador de imagens está a executar a calibragem (devido à introdução, pela primeira vez, de uma cassete de película a preto e branco **DirectVista** ou devido à iniciação manual através do Main Menu [Menu principal]), a mensagem "calibrating" (a calibrar) é apresentada alternadamente com as informações dos consumíveis. |
| Checking cassette (A verificar a cassete) | O gerador de imagens está a ler o código de barras da cassete ou a aguardar a leitura (por exemplo, se a tampa superior estiver aberta, o código de barras não é lido). |
| Media contaminated (Suporte contaminado) | O gerador de imagens crê que a cassete inserida já deveria estar vazia. |
| Media jam (Suporte encravado) | Ocorreu um encravamento com o suporte de impressão da cassete indicada. |
| *Media size, type and count (Formato, tipo e quantidade do suporte de impressão)* | Indica o tipo, formato e número de folhas contidas na cassete inserida na respectiva ranhura de alimentação. Por exemplo, **14x17 DV Blue 53** indica que a cassete contém actualmente 53 folhas de 14 x 17 pol. de película azul **DirectVista**. |
| No cassette (Sem cassete) | A ranhura de alimentação não contém nenhuma cassete. |
| Printing (A imprimir) | O gerador de imagens está a imprimir a partir da cassete indicada. |

**Table 9-6. Mensagens de estado das cassetes (cont.)**

| Mensagem | Explicação |
|---|---|
| Unsupported media (Suporte não suportado) | O suporte de impressão colocado numa cassete de alimentação não é suportado pelo gerador de imagens (por exemplo, a película a cores **ChromaVista** está colocada, mas essa opção de suporte não foi adquirida com o gerador de imagens).<br><br>O software do gerador de imagens está desactualizado. |
| Cleaning (A limpar) | O gerador de imagens está a limpar o sistema de alimentação. |

## *Estado da fita de cor*

O quadro seguinte apresenta as mensagens relativas ao estado da fita de cor.

**Table 9-7. Indicações do estado da fita de cor**

| Indicação | Explicação |
|---|---|
| | Em branco; o gerador de imagens suporta apenas suportes de impressão a preto e branco **DirectVista**. |
| CMY | Fita instalada. É indicado o tipo de fita (**CMY** significa cyan/magenta/yellow, ou seja, ciano, magenta e amarelo). |
| OUT | A fita está carregada mas foi totalmente consumida. |
| | A fita não foi carregada (e o gerador de imagens não suporta os suportes de impressão a cores **ChromaVista**). |
| WAIT | O estado da fita está a ser determinado. |
| ERR | A fita foi carregada, mas incorrectamente. |

# Desencravar uma folha

Ocasionalmente, uma folha poderá ficar encravada no gerador de imagens. Se isso acontecer:

- O gerador de imagens fica offline.
- É apresentada uma mensagem de falha.
- A zona onde ocorreu o encravamento é indicada na janela Status (Estado).
- Os indicador **FAULT (FALHA)** acende-se.
- É ouvido um aviso sonoro de falha.
- O gerador de imagens entra em pausa enquanto a cabeça de impressão térmica arrefece, abrindo parcialmente a tampa superior.

A mensagem no ecrã Status (Estado) será uma das seguintes:

- **Clear jam from cassette *X* (Desencravar folha na cassete *X*).** Esta mensagem indica que a folha está:
  - ainda na cassete (possivelmente porque as borrachas do alimentador estão sujas e não conseguem puxar a folha);
  - encravada na parte inferior do gerador de imagens (consulte a figura na página 9-13).
- **Clear jam from the printing area (Desencravar folha na zona de impressão).** Esta mensagem indica que a folha encravou durante a impressão e que está:
  - presa na parte inferior do gerador de imagens;
  - presa na parte superior do gerador de imagens. A parte superior do gerador de imagens inclui a zona da cabeça de impressão térmica/rolo de impressão, a zona do eixo rotativo/cilindro de pressão, o derivador e os tabuleiros de saída.

A figura seguinte mostra o percurso do suporte de impressão e indica as partes inferior e superior do gerador de imagens.

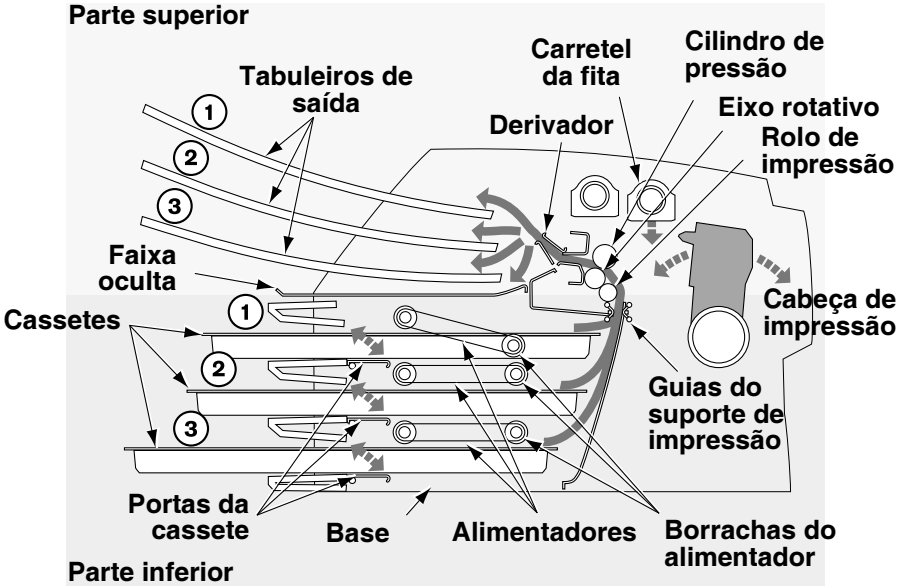


***Corte do gerador de imagens, mostrando o percurso interno dos suportes de impressão***

Os tópicos seguintes descrevem a forma de resolver um encravamento numa desta localizações.

## Resolver um encravamento numa cassete

**Resolver um encravamento indicado pela mensagem "Clear jam from cassette *X*" (Desencravar folha na cassete X)**

1. Puxe lentamente para fora a cassete de alimentação indicada no ecrã Status (Estado).
2. Verifique se a folha está a sair fora da cassete ou da ranhura de alimentação.
   - *Se a folha estiver fora da cassete ou da ranhura de alimentação,* puxe-a para fora com cuidado; em seguida, avance para o ponto 8.
   - *Se a folha NÃO ESTIVER fora da cassete ou da ranhura de alimentação,* avance para o ponto seguinte.
3. Abra a tampa superior (que já se encontra parcialmente aberta pelo gerador de imagens).

**AVISO Quando a tampa superior estiver aberta, toque somente nos componentes internos de cor verde (excepto as borrachas do alimentador, examine a figura na página xxii). Retire anéis, gravatas, jóias e outros itens, e prenda o cabelo para trás para que não caia no interior do equipamento e fique preso no aparelho.**

4. Remova os tabuleiros de saída, como mostra a figura seguinte.

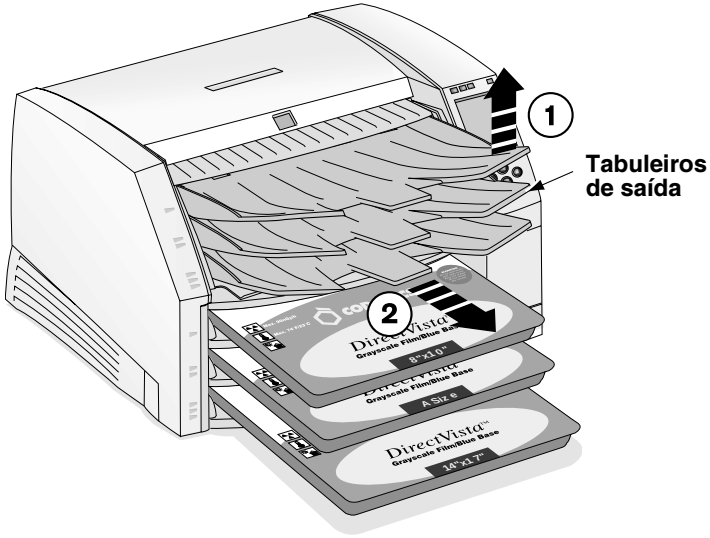

5. Coloque os tabuleiros de saída sobre uma superfície plana, como mostra a figura seguinte.

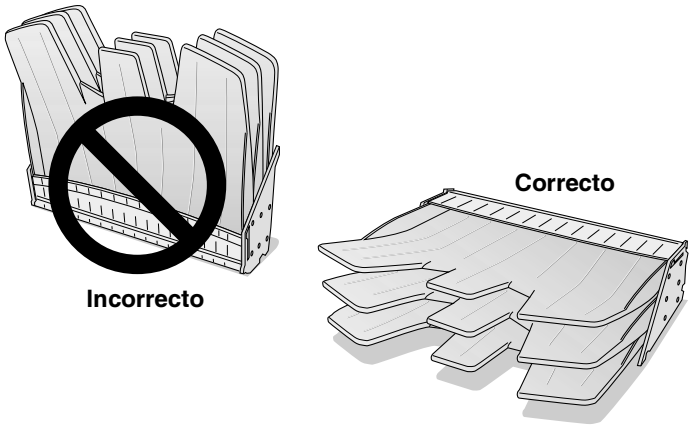


6. Remova todas as cassetes das ranhuras de alimentação.
7. Olhe para dentro do gerador de imagens para encontrar o bordo de fuga ou o bordo de ataque da folha:
   - *Se encontrar o bordo de fuga na parte inferior do gerador de imagens,* levante os alimentadores (consulte a figura na página 9-13) e retire a folha com cuidado, ou empurre para baixo a aba da cassete correspondente coloque a folha na abertura da ranhura de alimentação.

**CUIDADO** Não toque nas borrachas do alimentador com os dedos; a gordura da pele é difícil de remover e pode acabar por danificá-las.

   - *Se encontrar o bordo de ataque na parte superior do gerador de imagens,* puxe cuidadosamente a folha para fora, através da parte superior do gerador.

**CUIDADO** Para evitar danos aos componentes internos, seja cuidadoso quando retirar folhas do percurso do suporte pela parte superior do gerador de imagens.

8. Elimine a folha.

**CUIDADO** Nunca volte a introduzir uma folha na cassete. O pó ou a gordura dos dedos afectará a qualidade de imagem.

9. Se a tampa superior estiver aberta, feche-a.

   Alguns segundos depois, o ecrã Status (Estado) é apresentado e a impressão é retomada, caso existam tarefas de impressão em fila de espera.

## Desencravar uma folha na zona de impressão

***OBSERVAÇÃO:*** *Quando ocorre um encravamento, o gerador de imagens desliga todos os motores para permitir ao utilizador puxar em segurança a folha para fora.*

**Resolver um encravamento indicado pela mensagem "Clear jam from the printing area" (Desencravar folha na zona de impressão)**

1. Abra a tampa superior (que já se encontra parcialmente aberta pelo gerador de imagens).

**AVISO Quando a tampa superior estiver aberta, toque somente nos componentes internos de cor verde (excepto as borrachas do alimentador, examine a figura na página xxii). Retire anéis, gravatas, jóias e outros itens, e prenda o cabelo para trás para que não caia no interior do equipamento e fique preso no aparelho.**

2. Remova os tabuleiros de saída, como mostra a figura seguinte.

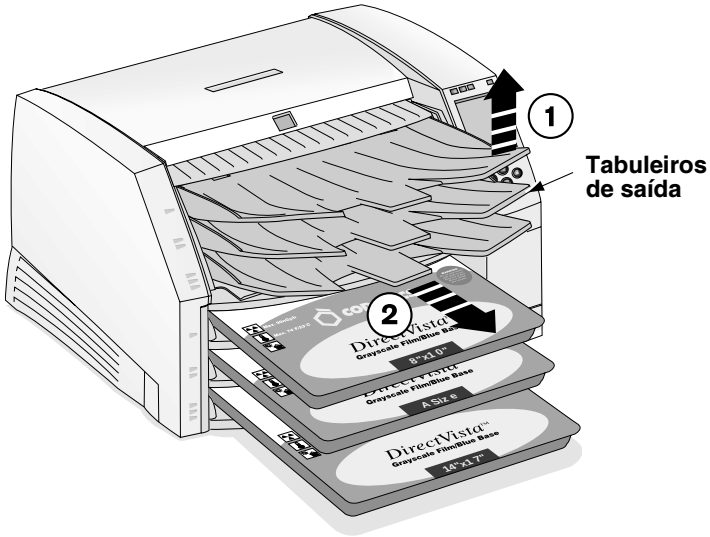


3. Coloque os tabuleiros de saída sobre uma superfície plana, como mostra a figura seguinte.

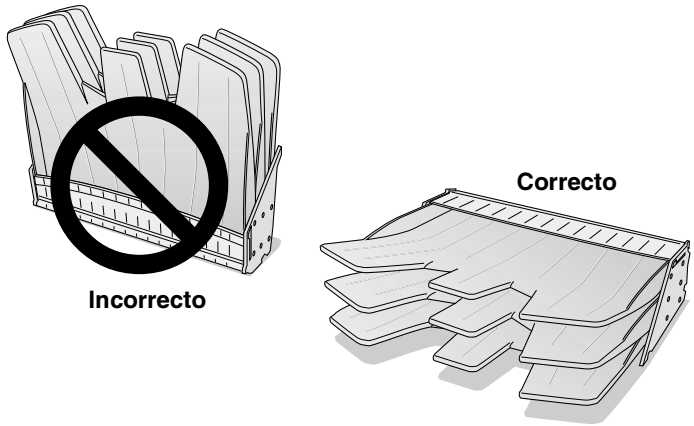


4. Remova todas as cassetes das ranhuras de alimentação.
5. Verifique se a folha está a sair para fora de uma das cassetes ou de uma das ranhura de alimentação.
   - *Se a folha estiver de fora de uma das cassetes ou de uma das ranhuras de alimentação,* puxe-a para fora com cuidado; em seguida, avance para o ponto 7.

- *Se a folha NÃO ESTIVER fora de uma das cassetes ou de uma das ranhuras de alimentação,* avance para o ponto seguinte.

6. Olhe para dentro do gerador de imagens para encontrar o bordo de fuga ou o bordo de ataque da folha:

   - *Se encontrar o bordo de fuga na parte inferior do gerador de imagens,* levante os alimentadores (consulte a figura na página 9-13) e retire a folha com cuidado, ou empurre para baixo a aba da cassete correspondente, e coloque a folha na abertura da ranhura de alimentação.

**CUIDADO** Não toque nas borrachas do alimentador com os dedos; a gordura da pele é difícil de remover e pode acabar por danificá-las.

   - *Se encontrar o bordo de ataque na parte superior do gerador de imagens,* puxe cuidadosamente a folha para fora, através da parte superior do gerador.

**CUIDADO** Para evitar danos nos componentes internos, seja cuidadoso quando retirar folhas do percurso do suporte pela parte superior do gerador de imagens.

***OBSERVAÇÃO:*** *Para aceder à folha encravada, poderá ser necessário remover a fita e/ou deslocar o carretel para baixo, utilizando a opção* ***Load/Remove Ribbon (Colocar/Retirar fita)*** *do menu Open Top Cover (Abrir tampa superior).*

   - *Se o bordo de ataque já tiver passado o derivador,* puxe cuidadosamente a folha através do derivador (consulte a figura na página 9-13).

7. Elimine a folha.

**CUIDADO** Nunca volte a introduzir uma folha na cassete. O pó ou a gordura dos dedos afectará a qualidade de imagem.

8. Se a tampa superior estiver aberta, feche-a.

   Alguns segundos depois, o ecrã Status (Estado) é apresentado e a impressão é retomada, caso existam tarefas de impressão em fila de espera.

## *Reinstalar as guias do suporte de impressão*

Quando se desencravam as folhas, as guias do suporte de impressão podem sair acidentalmente das suas ranhuras.

**Guias do suporte de impressão**

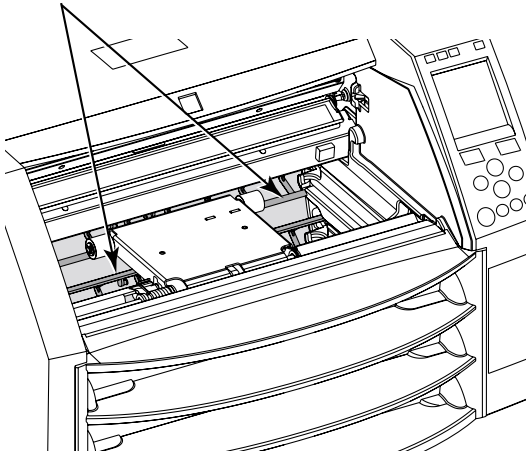

**Recolocar as guias de suporte de impressão**

1. Faça deslizar a guia do suporte de impressão para dentro do gerador de imagens, pelas ranhuras das cassetes, conforme indicado na figura.

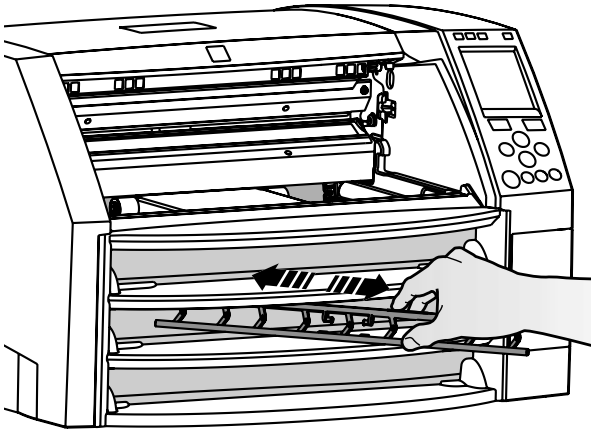

2. Insira a perna inferior da guia em ambos os lados do gerador de imagens, conforme indicado na figura.

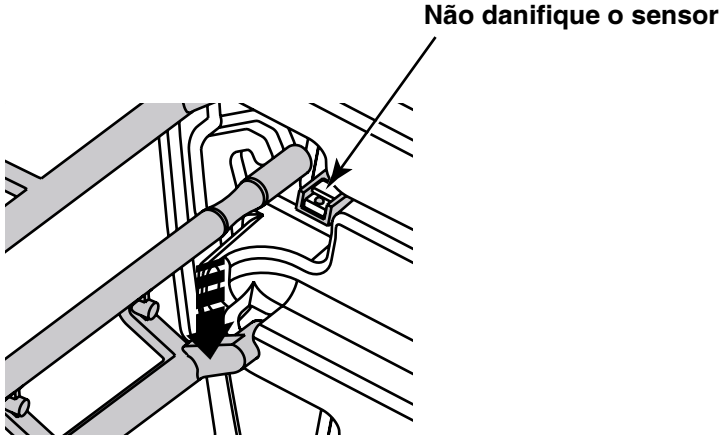

**CUIDADO** Tenha cuidado para não riscar a folha de metal polido ou danificar o sensor próximo do encaixe superior da guia.

3. Rode a perna superior e coloque-a na posição certa, conforme indicado na figura.

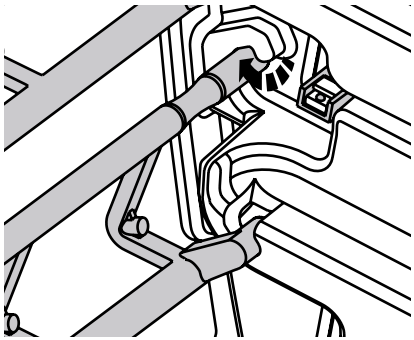

**CUIDADO** Certifique-se de que não roda demasiado a guia de suporte de impressão, conforme indicado na figura.

4. Para encaixar a segunda guia de suporte de impressão, repita este procedimento.

# Eliminar tarefas de impressão

Se for necessário, pode eliminar todos os trabalhos em fila de espera no gerador de imagens.

**Para eliminar todos as tarefas de impressão em fila de espera**

1. Prima a tecla MENU.

   O Main Menu (Menu principal) é apresentado.

2. Seleccione as seguintes opções de menu:

   **Utilities (Utilitários)**
   **Purge Print Jobs (Eliminar tarefas de impressão)**

   É-lhe perguntado se confirma operação.

3. Para continuar e eliminar as tarefas, prima a tecla ENTER.

   Todas as tarefas de impressão são eliminadas e o menu Utilities (Utilitários) é apresentado novamente.

**CUIDADO** Utilize a função Purge Print Jobs (Eliminar tarefas de impressão) com cuidado. Para além das suas tarefas de impressão, esta função apaga também as tarefas de impressão dos outros utilizadores.

# Contactar a assistência técnica

Caso tenha dúvidas acerca do gerador de imagens Horizon, leia primeiro este manual, que descreve as funcionalidades e operações.

A assistência técnica está disponível através do número:

**Telefone:** **+1.440.243.1198**
**Chamada grátis:** **800.444.1198 (apenas nos EUA)**

A assistência telefónica está disponível 24 horas por dia, 7 dias por semana.

A assistência técnica está disponível na web:

**www.codonics.com**

Quando contactar a assistência técnica da Codonics, tenha perto de si as seguintes informações:

- Número de série do gerador de imagens (situado na parte posterior do gerador).
- Código da licença do gerador de imagens (impresso no certificado do código da licença que acompanha o gerador, e no Smart Card do dispositivo).
- Todos os estados do painel de controlo e mensagens de erro relacionados com o problema.

A

# Especificações

| | |
|---|---|
| Tecnologia de impressão: | difusão de cor e térmica directa |
| Resolução: | 319,5 dpi (12,6 pixels/mm) |
| Velocidade de impressão: | Até 100 películas por hora |
| Preto e branco Resolução de contraste: | 12 bits (4096) |
| Resolução a cores: | 16,7 milhões de cores, 256 níveis de ciano, magenta e amarelo |
| Entrada de suportes: | 3 cassetes de alimentação, até 100 folhas cada;<br>1 fita de cor |
| Saídas de suportes: | 3 tabuleiros de saída; cada um com capacidade para 50 folhas |
| Formatos do suportes de impressão: | 8 x 10 pol.<br>11 x 14 pol.<br>14 x 17 pol.<br>Papel de formato A<br>Papel de formato A-4<br>Apenas Horizon XL:<br>14x36-pol.<br>14x51-pol. |
| Tipos de suportes de impressão: | Película **DirectVista** (azul e transparente)<br>Papel a preto e branco **DirectVista**<br>Película a cores **ChromaVista** (opcional)<br>Papel a cores **ChromaVista** (opcional) |
| Dmax: | ≥ 3.0 OD com película **DirectVista** |
| Arquivo: | ≥ 20 anos para a película **DirectVista** se for armazenada de acordo com as condições ANSI de longo prazo |

| | |
|---|---|
| Cassetes de alimentação: | Todas as mídias são pré-embaladas e seladas de fábrica |
| Interfaces: | Ethernet 10/100 Base-T (RJ-45)<br>Ethernet 10/100/1000 Base-T (em algumas variações de hardware)<br>Porta série de diagnóstico<br>Porta de monitorização da UPS |
| Protocolos de rede: | Padrão: FTP, LPR<br>Opcionais: DICOM, impressão em rede Windows |
| Formatos de imagem: | Padrão: TIFF, GIF, PCX, BMP, PGM, PPM, XWD, JPEG, PNG, SGI (RGB), Sun Raster (RAS), Targa (TGA)<br>Opcionais: DICOM, compatibilidade PostScript |
| Qualidade de imagem: | Calibragem automática com o densitómetro incorporado |
| Controlo de imagem: | Contraste, valor gama, Medical Color Matching (MCM), polaridade, rotação, saturação, dimensionamento |
| Controlo da folha: | Fundo, preenchimento das margens, legendas, cobertura, aviso de imagem, Dmax, Dmin, visualização de película, tabelas de consulta (LUT – Look Up Tables) |
| Formatação da folha: | Variable Multiformatting™ (VMF™), Fixed Multiformatting (FMF), 35mm Slidemaker™ |
| Painel de controlo: | LCD grande, retro-iluminado<br>Indicadores luminosos de estado: Online, Alert (Aviso), Fault (Falha) e Activity (Actividade)<br>Teclas de alimentação e navegação nos menus |
| Processador: | Intel |
| Memória: | 256 MB RAM |
| Disco rígido: | 10 GB ou superior (8 GB disponíveis para spooling) |
| Disco amovível: | disco Zip de 100 MB, para actualização do software |
| Smart Card: | 16 KB ou superior, par armazenamento dos dados de configuração |
| Alimentação: | Entrada universal: 100–120/230 V~ 50/60 Hz<br>600 W a imprimir, 150 W inactiva |
| Peso: | 35,8 kg (79 lb.) |
| Dimensões do motor: | 36,8 cm de altura, 52,1 cm largura, 61 cm comprimento (14,5 pol. de altura, 20,5 pol. largura, 24 pol. comprimento) |
| Ambiente: | ***Funcionamento:***<br>Temperatura: 15 a 30ºC (59 a 86ºF)<br>Temperatura ambiente |

| | |
|---|---|
| | para a máxima velocidade de impressão: 22,2ºC (72ºF)<br>Humidade: 10% a 80% sem condensação |
| | ***Armazenamento:***<br>Temperatura: -22,2 a 50,6ºC (-8 a 123ºF)<br>Humidade: 5% a 85% sem condensação |
| Classificação IEC 60601-1: | Equipamento de Classe I, tipo normal IXP0, contínuo com carga intermitente. |
| Classificação do laser: | Produto laser de Classe 1 de acordo com as normas IEC 60825-1 e 21 CFR 1040.10 e 1040.11. |
| UL, cUL 2601 Classificação: | Equipamento de Classe 1, tipo IXPO normal, contínuo com carga intermitente. Adequado para utilização nos EUA com um circuito monofásico de tomada central de-240V. |

B

# Ficheiros System Job Settings (Definições de sistema da tarefa)

O quadro apresentado nas próximas páginas mostra quais são os ficheiros System Job Settings (Definições de sistema da tarefa) preconfigurados. Existe um ficheiro System Job Settings (Definições de sistema da tarefa) para todos os tipos e formatos de suporte de impressão possíveis. Os ficheiros System Job Settings (Definições de sistema da tarefa) contêm apenas parâmetros relativos ao tipo e formato dos suportes de impressão.

Os ficheiros Job Settings (Definições da tarefa) de sistema DefaultGrayscale (Preto e branco predefinido) e DefaultColor (Cor predefinida) levam o gerador de imagens a utilizar os valores Default Media (Suporte predefinido) configurados no painel de controlo.

| Ficheiro System Job Settings (Definições de sistema da tarefa) | Utilização correspondente |
|---|---|
| DefaultGrayscale (Preto e branco predefinido) | O gerador de imagens utiliza o suporte de impressão a preto e branco configurado no menu Default Media (Suporte predefinido) do painel de controlo |
| DefaultColor (Cor predefinida) | O gerador de imagens utiliza o suporte de impressão a cores configurado no menu Default Media (Suporte predefinido) do painel de controlo |
| 8x10-dvf | Película **DirectVista** 8x10 (azul) |
| 8x10-dvfb | Película **DirectVista** 8x10 (azul) |
| 8x10-dvfc | Película **DirectVista** 8x10 (transparente) |
| 11x14-dvf | Película **DirectVista** 11x14 (azul) |
| 11x14-dvfb | Película **DirectVista** 11x14 (azul) |
| 11x14-dvp | Papel/Película Branca **DirectVista** 11x14 |
| 14x17-dvf | Película **DirectVista** 14x17 (azul) |
| 14x17-dvfb | Película **DirectVista** 14x17 (azul) |
| 14x17-dvfc | Película **DirectVista** 14x17 (transparente) |
| 14x17-dvp | Papel/Película Branca **DirectVista** 14x17 |
| 14x36-dvf | Película **DirectVista** 14x36 (azul) |
| 14x36-dvfb | Película **DirectVista** 14x36 (azul) |
| 14x51-dvf | Película **DirectVista** 14x51 (azul) |
| 14x51-dvfb | Película **DirectVista** 14x51 (azul) |
| a-dvp | Papel/Película Branca **DirectVista** formato A |
| a-cvp | Papel/Película Branca **ChromaVista** formato A |
| a4-dvp | Papel/Película Branca **DirectVista** formato A4 |
| a4-cvp | Papel/Película Branca **ChromaVista** formato A4 |
| prioridade alta | Define a prioridade da tarefa de impressão como sendo elevada |
| prioridade média | Define a prioridade da tarefa de impressão como sendo média |
| prioridade baixa | Define a prioridade da tarefa de impressão como sendo baixa |
| receive-1 | Força a saída da folha a receber o tabuleiro 1 |

| Ficheiro System Job Settings (Definições de sistema da tarefa) | Utilização correspondente |
|---|---|
| receive-2 | Força a saída da folha a receber o tabuleiro 2 |
| receive-3 | Força a saída da folha a receber o tabuleiro 3 |
| syngofilm | Job Settings (Definições da tarefa) específicas para OEM |

# Índice

## A


ajuda
    informação de resolução de problemas, 9-1
apagar tarefas de impressão, 9-21
aplicações DICOM
    configurar, 4-2
    especificar tipo e formato do suporte de impressão, 4-3
    imprimir a partir de, 4-1 a 4-6
aplicações Windows
    alterar parâmetros PostScript, 5-2 a 5-4
    impressão PostScript a partir de, 5-1 a 5-4
Área da mensagem de
    ajuda, 2-10
arranque
    resolução de problemas, 9-2
assistência técnica, 9-22
aviso sonoro de falha, 2-10
avisos
    laser, -xiv
    temperatura, -xv
    tensão, -xiii
avisos de laser, -xiv
avisos de temperatura, -xv
avisos de tensão, -xiii
avisos sobre emissões electrónicas, -xix


## B


barra-guia de alimentação
    limpar, 7-3 a 7-7
base, 1-5
    riscos, 1-5
borrachas do alimentador
    frequência da limpeza, 7-1
    limpar, 7-8 a 7-10
botão de alimentação, 2-3


## C


cabeça de impressão térmica
    frequência da limpeza, 7-1
    limpar, 7-3 a 7-7
cabo cruzado, 1-8
cabo de ligação, 1-8
cabo de par entrançado não blindado (UTP), 1-7
cabos RJ-45, Categoria 5, 1-7
calibragem
    frequência da calibragem da película, 7-2
calibragem da película, 8-1
    frequência, 7-2
calibrar
    mensagem “calibrating film” (a calibrar película), 2-5
    mensagem “calibrating” (a calibrar), 9-10
Called AE Titles (Títulos AE pedidos)
    ficheiros Job Settings (Definições da tarefa), utilizar para especificar, 4-5
caminhos de menu, -viii
cancelar tarefas de impressão, 9-21
cassetes
    colocar suportes de impressão, 1-15
    mensagem “checking cassettes” (a verificar cassetes), 2-5, 9-10
    mensagem “no cassette” (sem cassete), 2-5, 9-10
    mensagens de estado, 2-5, 9-10
    mudar, 3-4 a 3-5
    ranhuras de alimentação, 3-2
    resolução de problemas, 9-6
    resolver um encravamento, 9-14
    suporte, 3-1 a 3-10
cassetes de alimentação, *consultar* cassetes
Categoria 5, cabos RJ-45, 1-7
código da licença
    onde se encontra, 9-22

código de barras
mensagem “barcode error” (erro de código de barras), 9-10
código de data, -xvii
códigos de modificação, -xvii
Codonics
assistência técnica, 9-22
endereço de correio electrónico, -x
informações sobre o produto, -x
números de telefone, -x, 7-2
web site, 7-2
colocar cassetes, 3-4 a 3-5
colocar fita, 3-7 a 3-9
colocar suportes de impressão, 3-4 a 3-5
componentes internos que se podem tocar, -xxii
componentes que se podem tocar, -xxii
componentes, que se podem tocar, -xxii
confidencialidade dos pacientes, 3-9
conjuntos de limpeza
encomendar, 7-2
convenções utilizadas neste manual, -vii a -ix
cuidados a tomar com o local de instalação, -xxiii

## D

Default User Settings (Predefinições do utilizador)
alterar, 6-3
definições
tarefas de impressão, predefinições, 6-1 a 6-3
desligar o gerador de imagens, 2-7
desligar o gerador de imagens Horizon, 2-7
destacáveis, suportes de impressão a cores ChromaVista, 3-6
devolver o gerador de imagens à Codonics, 1-16
DICOM
declaração de conformidade, 4-1
definição, 4-1

## E

ecrã Status (Estado)
descrição, 2-4
eliminar tarefas de impressão, 9-21
embalar o gerador de imagens, 1-16
encomendar conjuntos de limpeza, 7-2
encomendar suportes de impressão, 3-10
encravamentos
resolução de problemas, 9-5
resolver, 9-12 a 9-18
endereço IP básico do gerador de imagens Horizon, 1-13
endereços IP
endereço básico do Horizon, 1-13
especificar endereço do gerador de imagens Horizon, 1-11 a 1-14
especificar endereços de outros dispositivos na rede, 1-15
formato, 1-11
enviar o gerador de imagens, 1-16
erros de alimentação, 9-12 a 9-18
ESD
cuidado, -xviii
etiqueta, -xviii
especificações, A-1 a A-3
estado
indicador do estado da fita de cor, 2-6, 9-11
mensagens das cassetes, 2-5, 9-10
estado de operacionalidade, 2-4
Ethernet
cabo cruzado, 1-8, 1-10
hub, 1-7, 1-8, 1-10
ligar cabo, 1-7
porta, 1-7
etiqueta CNFG, -xvii
etiqueta de conformidade, -xvi
localização, -xii

## F

faixa oculta, 1-5
Ficheiro Default Color Job Settings (Definições da tarefa Default Color), B-2
Ficheiro Default Grayscale Job Settings (Definições da tarefa Default Grayscale), B-2
ficheiros Custom Job Settings (Definições personalizadas da tarefa), 4-4
ficheiros de registo
registo de erros, 9-1
ficheiros Job Settings (Definições da tarefa)
personalizados, 4-4
sistema, 4-4, B-1 a B-2
ficheiros System Job Settings (Definições de sistema da tarefa), 4-4, B-1 a B-2
finalidade do Manual de iniciação, -ix

fita
colocar, 1-15
destruir, 3-9
indicador, 2-4
mudar, 3-7 a 3-9
fita de cor
indicações de estado, 2-6, 9-11
resolução de problemas, 9-6
folhas
percurso através do gerador de imagens, 9-13
folhas encravadas
resolução de problemas, 9-5
resolver, 9-12 a 9-18
FTP
precauções de transferência de ficheiros, -xxvi
funcionamento básico do gerador de imagens, 2-1 a 2-11

## G

gerador de imagens
código de data, -xvii
códigos de modificação, -xvii
número de configuração, -xvii
número de série, -xvii
precauções de uso dos suportes, -xxiv
gerador de imagens Horizon
adicionar a uma rede básica, 1-10
ajuda interactiva, 9-1
alterar a predefinição de tipo e formato do suporte de impressão, 6-2
alterar as Default User Settings (Predefinições do utilizador), 6-3
alterar parâmetros PostScript no Windows, 5-2 a 5-4
assistência técnica, 9-22
avisos de laser, -xiv
avisos de temperatura, -xv
avisos de tensão, -xiii
avisos sobre emissões electrónicas, -xix
base, 1-5
botão de alimentação, 2-3
calibragem da película, 8-1
componentes internos que se podem tocar, -xxii
conformidade, -xvi
cuidados a tomar com o local de instalação, -xxiii
desligar, 2-7
embalagem, 1-2
endereço IP básico, 1-13
especificações, A-1 a A-3
especificar endereços IP, 1-11 a 1-14
faixa oculta, 1-5
funcionamento básico, 2-1 a 2-11
hierarquia das definições das tarefas de impressão, 4-6
indicações de utilização, -xxviii
indicadores do estado de operacionalidade, 2-4
instalar, 1-2 a 1-6
ligar, 2-3
ligar pela primeira vez, 1-8
manutenção preventiva, 7-1 a 7-10
normas de eliminação de equipamento, -xi
portas de ligação posteriores, 2-2
precauções de gestão de cor, -xxvi
precauções de limpeza, -xxiv
precauções de redimensionamento da imagem, -xxvi
precauções de segurança, -xxi
precauções de transferência de ficheiros, -xxvi
precauções relativas às variações no hardware, -xxvii
predefinições das tarefas de impressão, 6-1 a 6-3
preparar a instalação, 1-1
preparar o envio, 1-16
registo de erros, 9-1
resolução de problemas, 9-1 a 9-22
vista frontal, 2-1
vista posterior, 2-2
gestão de cor
precauções, -xxvi
guias do suporte de impressão, recolocar, 9-19

## H

hubs, Ethernet, 1-7

## I

imagens
resolução de problemas de qualidade, 9-6
imprimir
a partir de aplicações DICOM, 4-1 a 4-6
resolução de problemas, 9-2

indicações de utilização do gerador
de imagens, -xxviii
indicador Active (Actividade), 2-9
indicador Alert, 2-4
indicador Alert (Aviso), 2-9, 9-1
indicador CMY, 2-4
indicador da actividade, 2-2
indicador da velocidade, 2-2
indicador de actividade, painel de portas, 2-2
indicador de navegação nos menus, 2-11
indicador de velocidade, painel de portas, 2-2
indicador Fault, 2-4
indicador Fault (Falha), 2-9, 9-1
indicador OK, 2-4
indicador Online, 2-9
indicadores
actividade, 2-2
Alert, 2-4
Alert (Aviso), 9-1
CMY, 2-4
estado da fita de cor, 2-6, 9-11
Fault, 2-4
Fault (Falha), 9-1
fita, 2-4
OK, 2-4
painel de controlo, 2-9
velocidade, 2-2
instalação
preparar a, 1-1
interferência na recepção de televisão, -xix
interferências na recepção de rádio, -xix
interferências, rádio e televisão, -xix
interruptor, 1-8

## J

janela do leitor de códigos de barra
frequência da limpeza, 7-2
janela Status (Estado)
descrição, 2-4
mensagens de aviso, 2-10
mensagens de falha, 2-10
janela Supply (Consumíveis), descrição, 2-4

## L

LEDs, *consultar* indicadores
ligação de área local (LAN), 1-10
ligar gerador de imagens, 2-2
ligar o gerador de imagens, 2-3
ligar o gerador de imagens Horizon, 2-3
ligar pela primeira vez, 1-8
LPR
precauções de transferência de ficheiros, -xxvi

## M

Main Menu (Menu principal), 2-10
visualizar as opções
de administração, 2-11, 6-3
Manual de iniciação, finalidade, -ix
manutenção
frequência recomendada, 7-1
manutenção preventiva, 7-1 a 7-10
frequência recomendada, 7-1
margens destacáveis, 3-6
menu Power (Alimentação), sobreposição, 2-7
menus
indicador de navegação, 2-11
mudar uma cassete de alimentação, 3-4 a 3-5

## N

Norma REEE de eliminação, -xi
normas de eliminação de equipamento, -xi
Normas europeias de eliminação, -xi
número de configuração, -xvii
número de série, -xvii
onde se encontra, 9-22

## O

opções de menu
painel de controlo, -viii
opções do menu de administração, 2-11, 6-3

## P


pacientes, confidencialidade, 3-9
painel de controlo
    estado de funcionamento do gerador de imagens, 9-1
    ilustração, 2-8
    indicadores, 2-9
painel frontal, *consultar* painel de controlo
papel
    *consultar também* suporte
    percurso através do gerador de imagens, 9-13
papel encravado
    resolução de problemas, 9-5
    resolver, 9-12 a 9-18
parâmetros de impressão
    predefinições, 6-1 a 6-3
película
    *consultar também* suporte
    percurso através do gerador de imagens, 9-13
películas encravadas
    resolução de problemas, 9-5
    resolver, 9-12 a 9-18
porta da consola, 2-2
porta da UPS, 2-2
porta de rede, 1-7, 2-2
porta do modem, 2-2
porta-objectiva
    frequência da limpeza, 7-1
    limpar, 7-3 a 7-7
portas, 2-2
PostScript
    alterar parâmetros a partir do Windows, 5-2 a 5-4
    imprimir a partir de aplicações Windows, 5-1 a 5-4
    introdução, 5-2
precauções
    gestão de cor, -xxvi
    limpar, -xxiv
    localização, -xxiii
    redimensionamento da imagem, -xxvi
    segurança, -xxi
    transferência de ficheiros via FTP e LPR, -xxvi
    uso de suportes, -xxiv
    variações no hardware, -xxvii
precauções de limpeza, -xxiv
predefinições das tarefas de impressão, 6-1 a 6-3
problemas de qualidade com as impressões, 9-6
problemas de qualidade de impressão, 9-6


## R


ranhura de expansão, 2-2
ranhuras de alimentação, 3-2
    estado, 3-3
rede básica
    com cabo Ethernet cruzado, 1-11
    com hub Ethernet, 1-10
redes
    adicionar o gerador de imagens Horizon, 1-10
    básica, 1-10
redes de área alargada (WAN), 1-10
redimensionamento da imagem
    precauções, -xxvi
registo de erros, 9-1
requisitos de reciclagem, -xi
resolução de problemas, 9-1 a 9-22
    arranque, 9-2
    cassetes, 9-6
    diversos, 9-9
    fita de cor, 9-6
    folhas encravadas, 9-5
    qualidade de imagem, 9-6
    tarefas de impressão, 9-2
resolver encravamentos, 9-12 a 9-18
riscos
    na base do gerador de imagens, 1-5
    na folha, 9-6
rolo
    limpar, 7-3 a 7-7


## S


segurança
    componentes internos, que se podem tocar, -xxii
    localização das etiquetas, -xii
    precauções, -xxi
seta de selecção dos menus, 2-10
setas de selecção dos menus, 2-10
suporte
    alterar o tipo e formato predefinidos, 6-2
    cassetes, 3-1 a 3-10
    colocar cassetes, 1-15
    definir tipo e formato via DICOM, 4-3
    encomendar, 3-10
    manusear e armazenar, 3-1 a 3-10

margens destacáveis dos suportes de impressão a cores ChromaVista, 3-6
mensagem “calibrating film” (a calibrar película), 2-5
mensagem “calibrating” (a calibrar), 9-10
mensagem “checking cassette” (a verificar a cassete), 2-5
mensagem “checking cassette” (a verificar cassete), 9-10
mensagem “cleaning” (a limpar), 9-11
mensagem “media contaminated” (suporte contaminado), 9-10
mensagem “media jam” (suporte encravado), 9-10
mensagem “no cassette” (sem cassete), 2-5, 9-10
mensagem “printing” (a imprimir), 2-5, 9-10
mensagem “unsupported media” (suporte não suportado), 9-11
mensagem de estado de formato, tipo e quantidade de suporte de impressão, 2-5, 9-10
mensagens das cassetes, 2-5, 9-10
percurso através do gerador de imagens, 9-13
precauções de uso, -xxiv
ranhuras de alimentação, 3-2
resolução de problemas de cassetes, 9-6
resolver encravamentos, 9-5
seleccionar nas aplicações Windows, 5-4
tipos e formatos, 3-10
suportes a cores ChromaVista
precauções de uso, -xxiv
suportes a preto e branco DirectVista
precauções de uso, -xxiv
suportes de impressão a cores ChromaVista
destruir a fita, 3-9
indicações de estado da fita, 2-6, 9-11
margens destacáveis, 3-6
mudar a fita, 3-7 a 3-9
tipos e formatos, 3-10
suportes de impressão a preto e branco DirectVista
calibragem da película, 8-1
tipos e formatos, 3-10

## T

tarefas de impressão
eliminar, 9-21
teclas
painel de controlo, -viii
transferência de ficheiros
precauções, -xxvi

## U

UPS (fonte de alimentação ininterrupta), 1-3
utilização do gerador de imagens, indicações de, -xxviii

## V

variações no hardware
precauções, -xxvii